OSTUGRUPP

Eestikeelne tõlge: OstuGrupp OÜ · ostugrupp.ee

KASUTUSJUHEND EESTI KEELES

# Sunster A2013SL, A2013ST ja A2018

Diiselsoojendi kasutusjuhend

| | |
|---|---|
| Tootja | Sunster |
| Mudelid | A2013SL, A2013ST, A2018 |
| Originaal | tootja ingliskeelne juhend, Sunster_Diese_Heater_2013L_2018.pdf |
| Tõlge | OstuGrupp OÜ, november 2026 · ostugrupp.ee/diiselsoojendite-kasutusjuhendid/sunster-a2013-a2018/ |

**Sisukord**


1. Otstarve
2. Sisemine ehitus ja soojendi tüübid
3. Juhtpaneelid ja pultid
4. Juhtpaneel S-A2013SL
5. Juhtpaneel S-A2018
6. Tootja ja kontakt


**Ohutus enne kasutamist (OstuGrupi lisatud meeldetuletus)**

- Soojendi heitgaas sisaldab **vingugaasi (CO)**, mis on lõhnatu ja eluohtlik. Juhi heitgaasitoru **alati välja** ja kontrolli, et ühendused oleksid tihedad.
- Ära kasuta soojendit suletud ruumis, kus heitgaas ei pääse välja. Kasuta ruumis töötavat **vingugaasiandurit**.
- Heitgaasitoru ja summuti lähevad väga kuumaks: hoia need eemal lastest, loomadest ja kõigest, mis võib süttida.
- Ära lisa kütust töötavale ega kuumale soojendile.

Tootja originaaljuhendis eraldi ohutuspeatükki ei ole; need reeglid kehtivad iga kütusega töötava soojendi kohta.

## 1. Otstarve

Soojendi aitab vältida järsust külmast tingitud kahjustusi, tõstab sõiduki salongi temperatuuri ja hõlbustab külmaga käivitamist. See aitab sulatada salongi ning eemaldada klaasidelt jää ja udu.

Tõlkija märkus: tootja üldtekstis on mainitud ka mootori jahutusvedeliku eelsoojendust. See käib vedelikusoojendite kohta; selle juhendi soojendid on õhusoojendid ja soojendavad õhku.

## 2. Sisemine ehitus ja soojendi tüübid

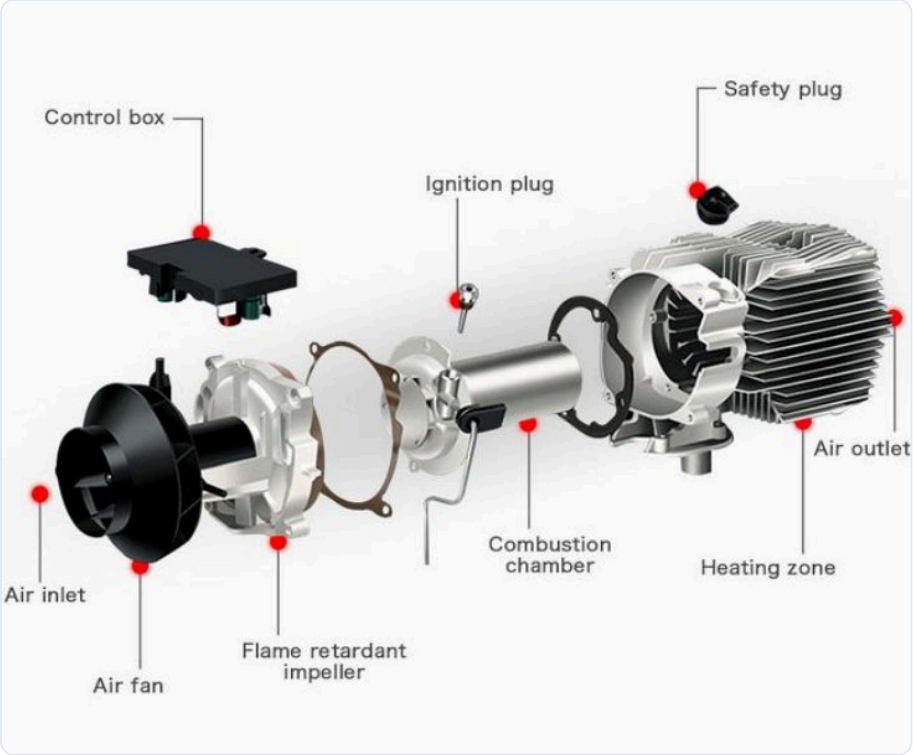


**Joonise tekstid:** Control box – juhtplokk · Ignition plug – hõõgküünal · Safety plug – ülekuumenemise kaitseandur · Air inlet – õhu sisselase · Air fan – ventilaator · Flame retardant impeller – põlemisõhu tiivik · Combustion chamber – põlemiskamber · Heating zone – soojusvaheti · Air outlet – sooja õhu väljapuhe




1. Horisontaalne kõik-ühes




2. Vertikaalne kõik-ühes



3. Eraldi paigaldatav

## 3. Juhtpaneelid ja pultid

| Modle | Modle number | Switch | Remote control | Motherboard type |
|---|---|---|---|---|
| Wireless remote control | S-A2013SL |  |  |  |
| | S-A2018 |  |  |  |

Juhtmevabad (puldiga) mudelid **S-A2013SL** ja **S-A2018**: juhtpaneel (Switch), pult (Remote control) ja emaplaadi tüüp (Motherboard type)

## 4. Juhtpaneel S-A2013SL




Juhtpaneel S-A2013SL



Pult

**Töörežiimid**

1. **Astmerežiim:** võimsusastet saab seada vahemikus 1–10.
2. **Temperatuurirežiim:** soovitud temperatuuri saab seada vahemikus 8–36 °C; juhtpaneel muudab töö ajal astet, et kiiresti soovitud temperatuurini jõuda. Nii töötab soojendi nutikamalt ja säästlikumalt.
3. Kui seade on välja lülitatud, näitab ekraan kellaaega; kui seade töötab, näitab ekraan tööaega.
4. **Rikke korral** vilgub ekraanil veakood, mis aitab rikke kiiresti üles leida.

**Kasutamine**

- **Sisse/välja:** väljalülitatud olekus vajuta [⏻] – seade lülitub sisse; sisselülitatud olekus vajuta [⏻] – seade lülitub välja.
- **Režiimi vahetus:** astmerežiimis vajuta [Seadistus], et minna temperatuurirežiimi; temperatuurirežiimis vajuta [Seadistus], et minna astmerežiimi.
- **Aste või temperatuur:** [▲] tõstab astet või temperatuuri ühe võrra (kõige rohkem 10. aste / 36 °C), [▼] langetab (kõige vähem 1. aste / 8 °C).
- **Põhiseaded:** sisselülitatud olekus hoia [Seadistus] 3 sekundit.
  1. punkt – praegune kellaaeg: vajuta [Seadistus], et muuta, ja [▲]/[▼], et väärtust vahetada;
  2. punkt – automaatse käivituse kellaaeg (seadistad samamoodi);
  3. punkt – tööaeg pärast automaatset käivitust (samm 0,5 tundi);
  4. punkt – automaatkäivitus sees (ON) või väljas (OFF); kui see on sees, põleb ekraanil pidevalt äratuskella ikoon.

  Muuda väärtust nuppudega [▲]/[▼] ja kinnita uuesti nupuga [Seadistus]. Kui kõik on seatud, hoia [Seadistus] 3 sekundit – põhiseaded salvestatakse ja ekraan naaseb tööolekusse.
- **Hooldusrežiim:** sisselülitatud olekus hoia korraga all [▲] ja [▼] 3 sekundit. [▲] näitab järgmist, [▼] eelmist andmepunkti: 001 – emaplaadi versioon; 002 – veakood; 003 – korpuse temperatuur; 004 – toitepinge; 005 – võimsusaste; 006 – salongi temperatuur; 007 – kõrgus merepinnast; 008 – keele vahetus.
- **Temperatuuri ühik:** sisselülitatud olekus vahetab reguleerimisnupu pikk vajutus °F ja °C vahel.
- **Puldi sidumine:** sisselülitatud olekus hoia [▲] all, kuni ekraanil on „P-01“. Seejärel vajuta puldil järjest plussnuppu, miinusnuppu, režiiminuppu ja toitenuppu. Pärast õnnestunud sidumist naaseb ekraan tööolekusse.
- **Kütusetoru täitmine (pumpamine):** esimesel toite sisselülitamisel, kui enesekontrolli ajal on ekraanil versiooninumber, hoia nuppu [Kinnitus/pumpamine], kuni ekraanil algab loendus „300 s“, ja vabasta. Pump hakkab kütust pumpama. Pumpamine lõpeb ise 300 sekundi pärast või kui vajutad [⏻] – siis seade ka lülitub välja.

### Veakoodid (S-A2013SL)

| Kood | Rike | Mida teha |
|---|---|---|
| **E-01** | Pinge ei ole normis | Kontrolli, kas soojendi toitepinge tüüp vastab sõiduki tegelikule pingele. 24 V versioonil ei tohi pinge olla üle 32 V ega alla 18 V; 12 V versioonil mitte üle 18 V ega alla 9 V. Kontrolli, et peajuhtmestiku pistik ei oleks lahti. |
| **E-03** | Hõõgküünla häire | Kontrolli, kas hõõgküünal on korralikult ühendatud. Kui hõõgküünal on rikkis, vaheta see; kui emaplaat on rikkis, vaheta emaplaat. |
| **E-04** | Kütusepumba häire | Kontrolli, kas kütusepumba pistik on lahti ja kas peajuhtmestik on katki. Kui pump on rikkis, vaheta kütusepump. |
| **E-05** | Ülekuumenemise kaitse | Põlemiskambri temperatuuriandur on vale tüüpi või rikkis – vaheta andur. Kui emaplaat on rikkis, vaheta emaplaat. |
| **E-06** | Ventilaatori häire | Kontrolli, kas ventilaatori tiivik on kinni kiilunud ja kas ventilaatori pistik on lahti. Kui ventilaator on rikkis, vaheta see. Kontrolli, kas tiiviku andurimagnet on alles ja õige polaarsusega ning kas emaplaadi pöörlemiskiiruse andur töötab. Kui emaplaat on rikkis, vaheta emaplaat. |
| **E-08** | Kütus otsas, leek kustus | Kontrolli, kas paagis on vähe kütust. |
| **E-09** | Ülekuumenemise kaitseandur | Kontrolli, kas temperatuurianduri pistik on lahti. Kui andur või emaplaat on rikkis, vaheta emaplaat. |
| **E-10** | Teine käivituskatse ebaõnnestus | Kontrolli, kas kütusepump töötab ning kas kütusetorustiku ühendustes on parafiini või ummistus. |

## 5. Juhtpaneel S-A2018




Juhtpaneel S-A2018




Pult

| Nupp | Mida teeb |
|---|---|
| ⏻ sisse/välja | Hoia 1 sekund – seade lülitub sisse, ekraanil on ON. Hoia uuesti 1 sekund – seade lülitub välja, ekraanil on OFF. |
| OK kinnitus | Lühike vajutus näitab seadme olekut. Seadistustes kinnitab väärtuse ja viib järgmise seadeni. |
| ⚙ seadistus | Avab parameetrite seadistuse. |
| ▲ üles | Tavakasutuses tõstab töötemperatuuri või kütuse kogust; seadistustes suurendab väärtust. |
| ▼ alla | Tavakasutuses langetab töötemperatuuri või kütuse kogust; seadistustes vähendab väärtust. |

### Põhitoimingud

- **Oleku vaatamine:** vajuta lühidalt OK. Iga vajutus näitab järgmist: tööaeg (24-tunnine), ruumi temperatuur, töötemperatuur või pumba kütusetase, toitepinge – ja siis uuesti algusest.
- **Käsi- ja automaatrežiim:** vajuta korraga lühidalt OK ja ▲. Käsitsi temperatuuri juhtimisel on ekraanil „P-number Hz“ (pumba kütusekogus); automaatsel juhtimisel temperatuur, nt „25 °C“. Automaatrežiimis muudab pump kogust ise, et hoida seatud temperatuuri. Käsirežiimis jääb pumba kogus seatud väärtusele ning pumba kogust ja ventilaatori kiirust automaatselt ei muudeta – astmed on selged.
- **Temperatuuri ühik:** vajuta korraga lühidalt ▲ ja ▼ – vali °C või °F.
- **Kütuse käsipumpamine sisse/välja:** vajuta korraga lühidalt ⚙ ja reguleerimisnuppu. Ekraanil on „H-oF“ (väljas); lühike vajutus ▲ – „H-on“ (sees). Väljalülitamiseks: kui ekraanil on „H-on“, vajuta lühidalt ▼ – „H-oF“. ⚙ lühike vajutus viib tagasi põhivaatesse. Käsipumpamine on vaikimisi välja lülitatud. Lõpeta pumpamine, kui kütus jõuab soojendi kütuse sisendini – kui soojendisse satub liiga palju kütust, tekib käivitamisel musta suitsu.
- **Puldi sidumine:** kui soojendi on välja lülitatud, hoia ▼ all – ekraanil on „HF-1“ (lihtne pult). Seejärel vajuta lühidalt puldil toitenuppu, et pult saadaks signaali. Kui sidumine õnnestub, väljub seade sidumisvaatest ja lülitub sisse; kui ebaõnnestub, sisse ei lülitu. Kui signaali ei tule ettenähtud aja jooksul, väljub seade sidumisest ise.

### Kellaaeg, taimer ja parameetrid

- **Kellaaeg:** vajuta üks kord ⚙ – ekraanil on 00:00 (vasakul tunnid, paremal minutid, 24-tunnine aeg). Muuda väärtust nuppudega ▲/▼ ja kinnita lühikese vajutusega OK. Kui toide katkeb, läheb kell tagasi 00:00-le.
- **Taimeriga käivitus:** vajuta kaks korda ⚙. Vaikimisi väljas – ekraanil „1, OF“; kui seda pole vaja, vajuta OK, et minna edasi. Sisselülitamiseks vajuta lühidalt ▲ („1, On“) ja siis OK. Sea ▲/▼ abil järjest tunnid ja minutid ning kinnita iga väärtus nupuga OK. Aeg on loendus (kõige rohkem 99 tundi 59 minutit).
- **Taimeriga väljalülitus:** järgneb käivitusaja seadistusele. Vaikimisi väljas – „2, OF“; edasi minemiseks vajuta OK. Sisselülitamiseks ▲ („2, On“) ja OK, sea tunnid ja minutid samamoodi. Lõpuks vajuta kaks korda lühidalt ⚙, et naasta põhivaatesse. Aeg on loendus (kõige rohkem 99 tundi 59 minutit).
- **Parameetrid:** vajuta kolm korda ⚙ ja sisesta parool **1688**. Tootja ei soovita parameetreid omal käel muuta – parimad tehaseseaded on juba tehtud.

## Veakoodid (S-A2018)

| Kood | Rike | Mida teha |
|---|---|---|
| **E-01** | Toitepinge on liiga madal | Toitepingest ei piisa – pinget tuleb tõsta. |
| **E-02** | Toitepinge on liiga kõrge | Toitepinge on liiga kõrge – pinget tuleb vähendada. |
| **E-03** | Hõõgküünla rike | Kontrolli, kas hõõgküünla ahel on katkenud või lühises. |
| **E-04** | Kütusepumba rike | Kontrolli, kas kütusepump või selle juhtmestik on katki või lühises. |
| **E-05** | Ülekuumenemine | Kontrolli korpuse temperatuuriandurit ja seda, kas ventilaatori kiirus on normaalne. |
| **E-06** | Mootori rike | Kontrolli magneti polaarsust, Halli anduri asendit ja seda, kas mootori klemmid on lahti. |
| **E-07** | Ühenduse katkemine | Kontrolli juhtpaneeli pistikut ja seda, kas sinine juhtmestik on lahti või katki. |

| Kood | Rike | Mida teha |
|---|---|---|
| **E-08** | Leek kustus | Kontrolli, kas kütusetorus on õhku või parafiini ummistus, mis halvendab kütuse etteannet. |
| **E-09** | Anduri rike | Kontrolli, kas anduri pistik on lahti, katki või lühises. |
| **E-10** | Süütamine ebaõnnestus | Kontrolli, kas kütusetoru on ummistunud või kütus ei voola, kas kütusepump on kinni jäänud või on halva kütuse tõttu aurustusvõrk ummistunud jms – siis ei õnnestu kaks süütekatset. |

## 6. Tootja ja kontakt

Sunster on tehase oma kaubamärk. Tootja järelteeninduse e-post on cs@sunster.tech. Küsimuste korral võid kirjutada ka meile kontaktilehe kaudu – aitame hea meelega.

Tootja video: juhtpaneeli funktsioonid

Tõlkest on välja jäetud tootja tutvustuslõik meeskonna ja sertifikaatide kohta. Joonistel on tootja ingliskeelsed tekstid; nende tähendus on kirjas pildi all.