Wireless Heater

User Manual

Content

English 02····· 15

Čeština 16·····30

Deutsch 31·····46

1.Function:

Get rid of damage to car causing by the sudden drop of temperature, improve the temperature inside the car, and preheat the engine coolant to avoid the engine wear at low temperature. Conducive to car interior thawing, car start, car glass defrost fog.

2.Internal Structure

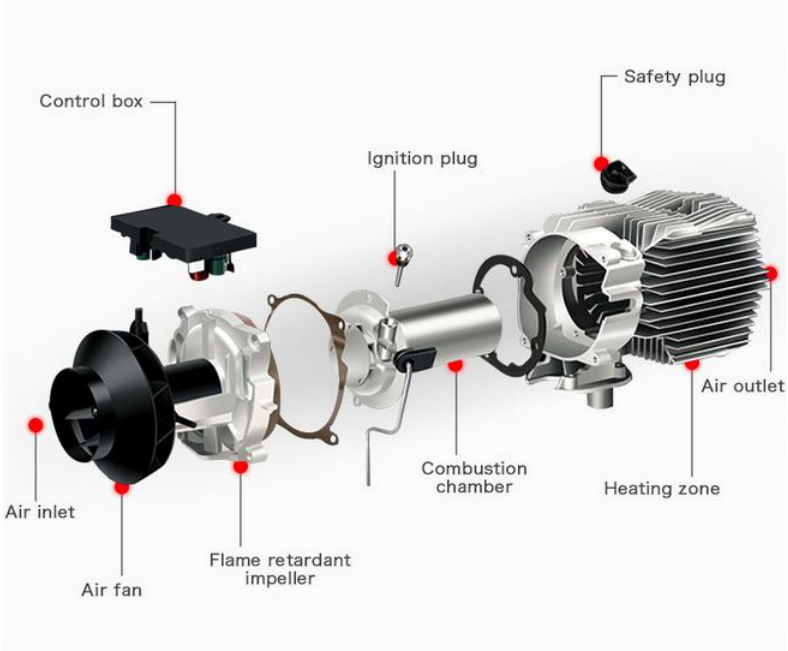

3.Installation Position

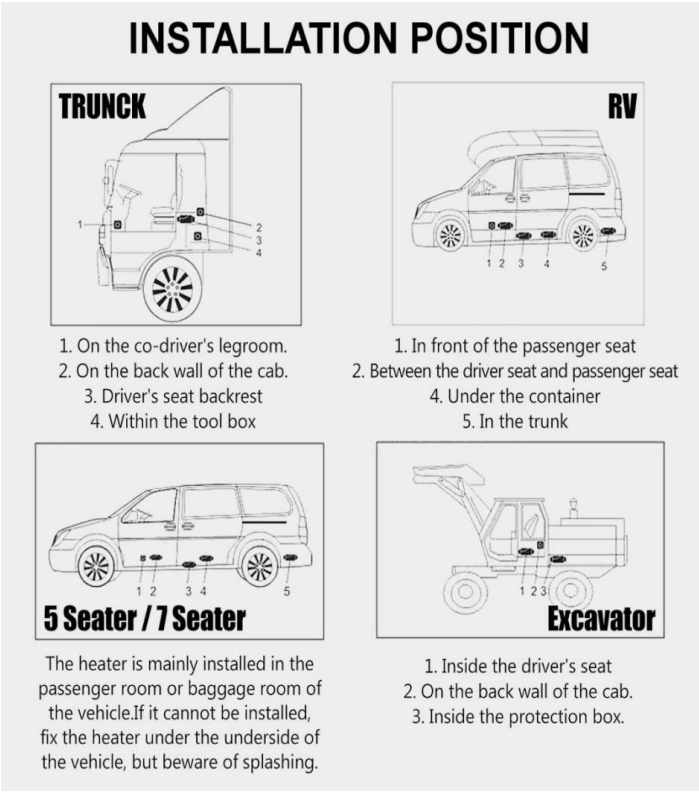

4.Heater type:

1.Horizontal All-in-One Heater **2.Vertical All-in-One Heater** **3.Split Heater**







5.Installation Diagram

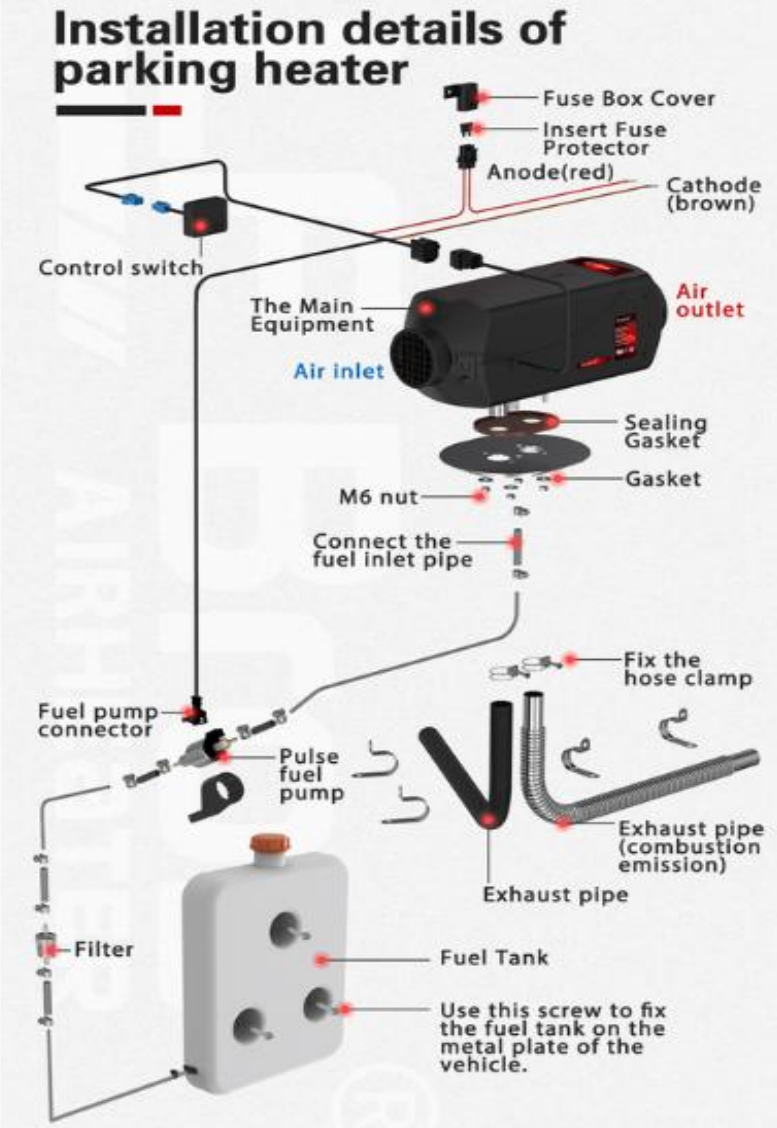

6.Switch controller and Remote Control type

Modle	model number	Switch	Remote control	Battery (not include)
Wireless	S-A2013			
	S-A2173			
	S-A2174			
	S-A2172			
	S-A2171			
	S-A2017			1*12V27A
	S-A2019			2xCR2025
	S-A2170			2xAAA
	S-A2018			
	S-A2018G			

6.1 Wireless Remote Control Operation Instructions

6.1.1S-A2013



YAH-A2013S Schematic

1 MODE Key
2 Displayer
3 PUMPING Key
4 UP Key
5 ON/OFF Key
6 DOWN Key



1.Run Mode declaration

The AirHeater have manual set the output power mode and automatic constant temperature mode , in the automatic mode the heater by the temperature difference with setting and room ,automatic adjust the output power.in the manual mode the adjustable power range for Level 1- 8,In the automatic mode the setting temperature adjustable for 8-36℃

2.Instruction

2.1 Turn ON/OFF the Heater : Clicked theON/OFF Key to turn ON or OFF the heater

2.2 Change the Run Mode : Clicked the MODE Key to change the run mode for the heater.it well Loop at manual Mode and automatic mode 2.3 Output power Level or setting temperature adjust : In the manual mode by the UP key and DOWN Key to adjust the output power. as same in

the automatic mode by the UP key and DOWN Key can ajdust the setting temperature;
2.4 Remote controller authorization: First,pushed the UP key greater than 3s untill the displayer display “rte” then release the UP Key.the next,click the key in the remote controller anyone.when displayer auto back to normal status ,it means authorization has succeeded,otherwise repeat above oprate again
2.5 Execute pumping Fuel programme independent: while Heater on OFF status,Pushed the PUMPING Key greater than 8s untill the displayer display pump logo and digital"300"then release the PUMPING Key. at the same time the pump will start to pumping the fuel.the displayer display the remain time(Seconds) for this programme.when the remain time less than “0",the pumping programme over.clicked the ON/OFF key can halt the programme.
when execute this programme attention don't pumping too much fuel into the heater.

6.1.2 S-A2173-A2174- A2018-A2018G



1.Key Function
Set →enter the set state, can adjust and set parameter.Change the working state.
Confirm →In the set state, confirm current set point, enter next parameter setting. In the Unset state,can check the status.

▲ → In the set state ,up regulation set the parameter.
In the Unset state,up regulation set the operating temperature.
On-off →Short Press to turn on, status light is always.Long press 2 seconds to turn off, status light is flickering .

▼ →In the set state,down regulation set the parameter.In the Unset state,down regulation set the operating temperature.
2.Match Code
In the Unset state,first press the up-regulation button, meanwhile press the confirm button, keep more than 3 seconds.Enter the match code Interface, hows HFA-, press the on button to send the remote code.After finishing the match code, then exit the interface. The machine enter the turn on state. If

match code failed, it will not enter the turn on state.

3.Set up parameter(press the set button to enter, the related icons in display screen will be light)

(1) Time setting  Up and down button adjust the parameter. Press the confirm button, in turn, sets up hour, minute. Press confirm button enter next state.

(2) Timing on-off setting  Defaults to off, shows 1-oF.Press the up regulation button to open, show 1-on, enter.Press confirm button, in turn, set up the first group, turn on and off time. And the second group.After finish the adjusting, press confirm button to enter to next step.

(3) Manage password input  Press the up and down regulation button. After showing the correct value, press the confirm button to enter into next step. After inputting the correct 4 numbers, press the confirm button to enter into next step.

(4) Pump capacity setting  Press the up and down regulation button, change the minimum pump capacity. After achieve the demand value, press the confirm button to enter into next step.Maximum pump capacity setting. Press the up and down regulation button to change it. After achieve the demand value, press the confirm button to enter into next step.

(5) Fans' rotational speed setting  Press the up and down regulation button,change the minimum speed. After achieve the demand value, press the confirm button to enter into next step.Maximum speed setting. Press the up and down regulation button to change it. After achieve the demand value, press the confirm button to enter into next step.

(6) Operating voltage setting  Only on the status is off, can choose the main board operating voltage, press the up and down regulation button,choose switch voltage. The 12V system should change to show U-12. The 24V system should change to show U-24.

(7) Speed signals setting  Press the up and down regulation button to set up speed signals. The 2 magnet polarity of vane wheel are opposite or there only 1 magnet, choose number 1. If the 2 magnet polarity of vane wheel are same, choose number 2 . If choose wrong, will lead to speed with one time difference.

(8) Change manage password → After enter into, if shows 0FF state, it is no need to change, press confirm button, pass this step. And save the parameter then auto-exit. Press up regulation button,shows on, then press the confirm button to enter into the change state,input the new 4 password, then press the confirm button, save the new password and parameter then auto-exit.
Notes:After finishing all parameters, must press the confirm button. Only do this can save the parameters.Please check and save new password.

4.Query specification of machine state
Time show →Temperature show→ Set up temperature show/pump capacity show In Unset ST, press confirm to loop check historical fault code show voltage show

5.Refueling fuel manually In unset state, first press the down regulation button, keep on and press the confirm button. Then enter the interface of Refueling fuel manually. Show H-on release confirm button, then release down regulation button. Press up regulation button, turn on the manual pump. Show H-on, can hear the working sound, then the pump icon light. Press down regulation button or set button can turn it off.Exit this model, the icon disappear.

6.Timing on-off After setting up the working time, press the confirm button to enter into the function of Timing on-offsetting,it defaults oF turn off state. Press up regulation button to enter into on state. Press the confirm button can set up the first group of turn on time,confirm it set up the turn off time. Press the confirm button can set up the second group.If set up successfully, the alarm clock icon light.

7.Temperature control mode switch In unset state, first press the up regulation button, keep on and press the confirm button, show P-x.x(xx mean pump capacity), means enter into the manual temperature control mode. The oil pump capacity is controlled between present capacity and initial capacity. Press number 2, show xx° C, means enter into the auto temperature control mode.The oil pump capacity is controlled between maximum capacity and initial capacity.The oil pump capacity of these two model according to the temperature variation. The difference is that, the oil pump capacity of auto mode can achieve the maximum. The manual model is limited in the present set point, can’ t achieve the maximum.

6.1.3 S-A2172-2171





8.1 button function

9.Setting key → long press the setting key to enter parameter settings

10.Power on/off→Short press to power on, the screen will light up or there will be a power-on voice prompt. Press and hold to turn off the phone, it will start to turn off

11.Machine voice prompts
12.Up key → In the non-setting state, increase the operating temperature or oil level. In the setting state → Increase the setting key.
13.Set parameters
14.Down key → In the non-setting state, lower the operating temperature or oil level. In the setting state, lower the setting key.
15.Set parameters
16.2 Description of manual fuel filling
17.In the shutdown state: Short press the up button 5 times to start manual fuel filling, and the oil pump icon will be displayed on the screen.
18.You can hear the sound of the oil pump. The oil pump starts working.
19.do. Short press the down button to turn off manual fuel filling, the fuel pump icon disappears and the fuel pump stops working.
20.The process of emptying the air in the pipeline requires manual observation. It can be stopped when the oil reaches the oil inlet of the machine. Too much fuel enters the machine. It will turn black when ignited
21.cigarette.
22.3 Temperature control mode switching description
23.In the power-on state: long press the adjustment button to switch the temperature control mode to manual temperature control (adjust the oil volume and display L4). Automatic temperature control (adjusts the temperature to display 17°C).
24.The difference between the two temperature control methods is that in the automatic mode, the pump oil volume can reach the maximum value set by the parameters, and the machine heat is higher. Manual pump oil volume is limited
25.It is controlled at the current setting value and will not reach the maximum fuel volume value set by the parameter. The gear position clearly takes into account the usage habits of some experienced drivers.
26.4Remote control code description
27.In the off state: long press the adjustment button to enter the remote control code matching interface, there will be a red color at the top of the screen
28.icon is displayed, press the remote control
29.Turn on the button and transmit the remote control code
30.The icon changes to white and the remote control code is successfully matched. If you press the power button on the remote control again, it will enter the power-on state. If the code is matched
31.Failure
32.The icon color has not changed. If the remote control code is not received after the timeout, it will automatically exit the remote control code matching.
33.5 Language switching description
34.In the power-on state: long press the up key to switch the language. The system default setting language is English. Press and hold the up key successively to switch to → Russian → German.
35.→Chinese
36.6 Parameter setting process description

37.1 Enter parameter settings → long press the up key to enter the password input interface, press the up or down key to adjust the value, and then press the set key to confirm and enter the next step.
38.bit, the following values are set in sequence, press the setting key to confirm and enter the next item.
39.2 Voltage setting → Press the up or down button to adjust the voltage to 12V/24V. Press the setting button to confirm and enter the next item
40.3 Ignition power selection → Press the up or down button to adjust the power to 6 levels (1=35W 2=40W 3=45W 4=80W 5=85W 6=90W) Default
41.Value 5. It is recommended to use the default value, or modify it after verification. Press the setting button to enter the next item
42.4. Fuel type selection → Currently only diesel version is available. Press the setting button to enter the next item
43.5 Minimum oil volume setting → Press the up or down button to adjust the minimum pump oil volume (0.8HZ to 2.5HZ). It can be modified as needed. Press the setting button to enter
44.One item.
45.6 Maximum oil volume setting → Press the up or down button to adjust the maximum pump oil volume (3.0HZ to 8.0HZ). It can be modified as needed. Press the setting button to enter
46.One item.
47.7 Minimum wind speed setting → Press the up or down button to adjust the minimum wind speed setting (1360PRM-2600PRM). Can be modified as needed. Press the set key
48.Go to the next item.
49.8 Maximum wind speed setting → Press the up or down button to adjust the maximum wind speed setting (3000PRM-5000PRM). It can be modified as needed. Press the setting key
50.Go to the next item.
51.9 Temperature control mode setting → Press the up button to set the automatic temperature control mode → Press the adjust button to set the manual temperature control mode. Can be modified as needed.
52.10 Modify password management → Press the adjustment key to adjust the value, press the up key to confirm and enter the next digit, and modify the subsequent values in sequence.
53.Note: After the parameter setting is completed, you must press the setting key to confirm and exit before saving the parameter setting. If the parameter setting is automatically exited, the data will not be saved.
54.Please check each newly entered password carefully and save it so that you can change parameters next time.

6.1.4 S-A2017-A2019





Bi-directional Remote Control Operation Instructions

1. Operation instruction of buttons

On/Off button Press and hold for 2 seconds to turn on, or turn off

Confirm button View host working status

Up-regulation button Increase the oil mass or temperature according to the temperature control method.

Down-regulation button Increase the oil mass or temperature according to the temperature control method.

2. Remote control pairing operation

First, the receiving part which needs to be paired is put into the waiting pairing state. Then press the power button and confirm button on the remote control at the same time, and the interface of waiting pairing appears on the remote control. The remote control and the switch enter the automatic pairing process, and the code matching interface will be automatically exited after the successful code matching and the normal working parameters will be displayed. If the code matching failed, it would not enter the normal state of displaying working parameters. The code matching state will be automatically exited when it does not receive remote control code over time.

3. Temperature control mode switching

When the temperature control mode is selected by remote control, only press the up-regulation button and down-regulation button at the same time to display the temperature when switching to automatic temperature control, and it will display the oil mass if the temperature is controlled manually.

4. Working status adjustment

The working status of the heater can be adjusted at any time by remote control. The methods are as follows:

Increase the pump oil amount (manual temperature control mode) by up-regulation button or raise the setting temperature to increase the output temperature of the heater.

Decrease the of pump oil amount (manual temperature control mode) by down-regulation button or reduce the settingtemperature to decrease the output temperature of the heater.

6.1.5 S-A2170





Instructions for use of two-way remote control reception
Button introduction:
On/off -> Long press to turn on/off
Lighting instructions
There is a light under the switch button. If it stays on, it means it is on.
Flashing indicates a fault has occurred.
Introduction to button functions
Power on -> When the working voltage meets the conditions, long press to turn on/off.
Manual fuel filling
In the shutdown state, press the on/off button 5 times quickly to start the manual oil pump. After all the air in the oil circuit has been exhausted, press the
The on/off key stops the oil pump. This process requires someone to observe to avoid too much fuel entering the machine and causing black smoke to emit when starting.
Remote control pairing
In the power-on state, press the on/off button 5 times in succession, the indicator light will flash, and it will enter the remote control pairing waiting state. long at the same time
Press the power button + setting button on the remote control to start remote control pairing. Wait for automatic pairing to complete and exit.

Machine malfunction	Status Display	Approach
Power supply undervoltage	The indicator light flashes once	Increase the supply voltage
Power supply overvoltage	The indicator light flashes twice	Reduce the supply voltage
Glow plug failure	The indicator light flashes 3 times	Check if the ignition plug is open or short-circuited
Oil pump failure	The indicator light flashes 4 times	Check if the oil pump is disconnected or short-circuited

Machine overheating	The indicator light flashes 5 times	Check the temperature sensor on the housing or whether the fan speed is abnormal.
Motor failure	The indicator light flashes 6 times	Check magnet polarity, Hall sensor position, or loose terminals
Disconnection failure	The indicator light flashes 7 times	Check the panel connection plug, the blue harness is loose or broken
Flame extinguished	The indicator light flashes 8 times	Check whether there is air or blockage in the oil circuit, check whether the temperature sensor on the housing is faulty, or the connector terminal is loose.
Sensor failure	The indicator light flashes 9 times	Check if the sensor plug is loose, broken or short-circuited.
Ignition failure	The indicator light flashes 10 times	Check whether the oil line is blocked, or the oil is not flowing smoothly, the oil pump is stuck, the evaporation network is blocked due to oil quality problems, etc., causing the 2 ignitions to fail to burn normally.

Two-way remote control operation instructions

1. Key operation instructions

On/off key Press and hold for 2 seconds to turn on or off

Confirm key to check the working status of the host

Up key to increase the oil volume or temperature according to the temperature control method

The down button reduces the oil volume or temperature according to the temperature control method.

2. Remote control pairing operation

First put the receiving component that needs to be paired into the waiting state. then grow at the same time

Press the power button and confirm button on the remote control, and the waiting for pairing interface will appear on the remote control.

The remote control and switch enter the automatic pairing process. If the code is successfully matched, it will automatically exit the code matching world.

The normal operating parameters are displayed. If the code matching fails, it will not enter the normal display of working parameters.

number status. If the remote control code is not received after timeout, it will automatically exit the code matching state.

3. Temperature control mode switching

When selecting the temperature control mode through the remote control, just press the up + down keys at the same time and turn

The temperature is displayed when it is switched to automatic temperature control, and the oil level is displayed if it is in manual temperature control.

4. Adjustment of working status

The working status of the heater can be adjusted via remote control at any time. Methods as below.

Up key: Increase the pump oil volume (manual temperature control mode), or increase the set temperature to increase

Heater output temperature.

Down key: Reduce the pump oil volume (manual temperature control mode), or lower the set temperature to reduce

Heater output temperature.

7. Description of E code display

7.1ForS-A2013 S-A2173 S-A2174 S-A2172 S-A2171 S-A2017 S-A2019 S-A2018 S-A2018G

LCD display	Panel display	cause of issue	Solution
	**E-01**	**12V model: voltage higher than 18V/voltage lower than 10V**	**Check the power supply voltage, external power supply**
	**E-02**	**24V model: voltage higher than 32V/voltage lower than 20V**	**Check the power supply voltage, external power supply**
	**E-03**	**Glow plug short circuit/Glow plug open circuit**	**1. The glow plug is short-circuited or the connection wire is reversed 2. The insulation damage at the tail of the glow plug causes a short circuit 3. Leakage of glow plug 4. Poor contact of the glow plug connector 5. The glow plug is burned out and replaced**
	**E-04**	**Oil pump short circuit/oil pump open circuit**	**1. The oil pump is not connected properly, and the connection line of the oil pump is short-circuited or disconnected. 2. The pin socket control board is not firmly inserted 3. The oil pump circuit is disconnected**

			and the oil pump is faulty
	E-05	The temperature of the shell is high, exceeding 260℃	1. The machine's air circulation is obstructed, and the air inlet and outlet are blocked, and the air duct is blocked 2. The installation space is too narrow 3. The oil pump with a large amount of oil is connected incorrectly 4. Oil leaking from the one-way valve of the oil pump 5. The sensor is damaged
	E-06	Fan short circuit / fan open circuit / fan magnet is too far away from the Hall sensor on the main board	1. The motor fan blade is stuck/carton 2. Adjust the gap between the wind wheel and the main board 3. Motor failure/or replacement of the main board 4. The motor socket is not plugged in properly
	E-07	The controller has detected a wiring harness connection failure	Check wiring, connectors
	E-08	Extinguished	1. The oil tank is short of oil, the oil pump is abnormal, and the oil quality is problematic. 2. The oil circuit is leaking or there are bubbles in the old oil circuit, and the oil supply is not continuous 3. The intake and exhaust pipes are blocked
	E-09	Case sensor short circuit/case sensor open circuit	Replace the temperature sensor, or the connector is in poor contact
	E-10	Ignition failure Failed to start (have tried to start both sides) Failed to form a flame	1. Whether the fuel tank is short of fuel or exhausted 2. Whether the oil pump is stuck or the oil pump is abnormal 3. Whether the oil circuit is correct, there are bubbles in the oil circuit, and the oil supply is not continuous 4. Poor power supply, oil problem

FAQ

For any questions you may have about the Sunster product, please kindly copy this link sunster202@163.com to contact us . we will help you solve it as soon as possible. If you are satisfied with our items, please leave a 5 star feedback on website to help o thers to know the items more.Appreciate your kind feedback and support.

About us

Sunster Official Store is the only official store authorized directly from Sunster without any transfer link.

It is committed to sell 100% original authentic products.

Splitting machine installation video

All-in-one machine Installation video

1.Funkce:

Zbavte se poškození vozu způsobeného náhlým poklesem teploty, zvyšte teplotu uvnitř vozu a předehřejte chladicí kapalinu motoru, abyste předešli opotřebení motoru při nízké teplotě. Přispívá k rozmrazování interiéru vozu, nastartování vozu, rozmrazování automobilového skla.

2. Interní Struktura

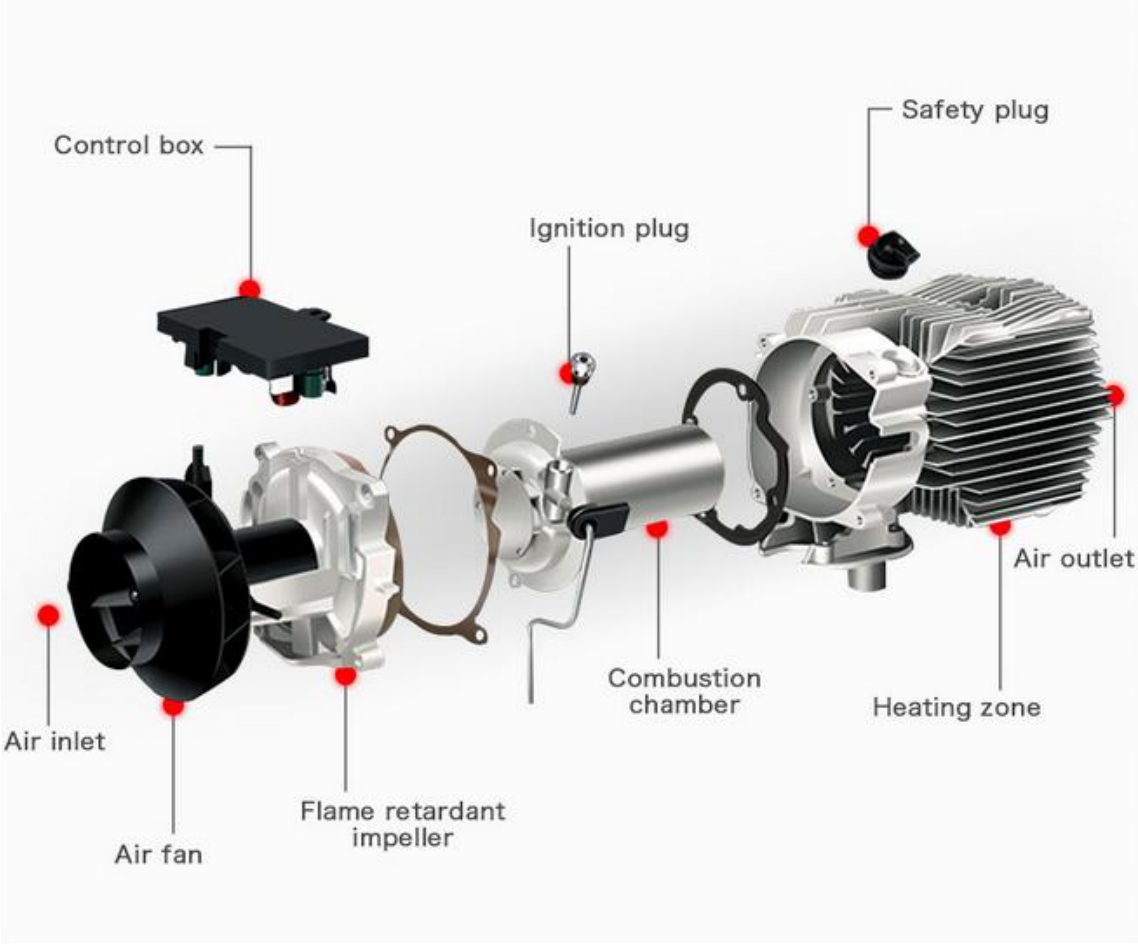

3. Montážní poloha

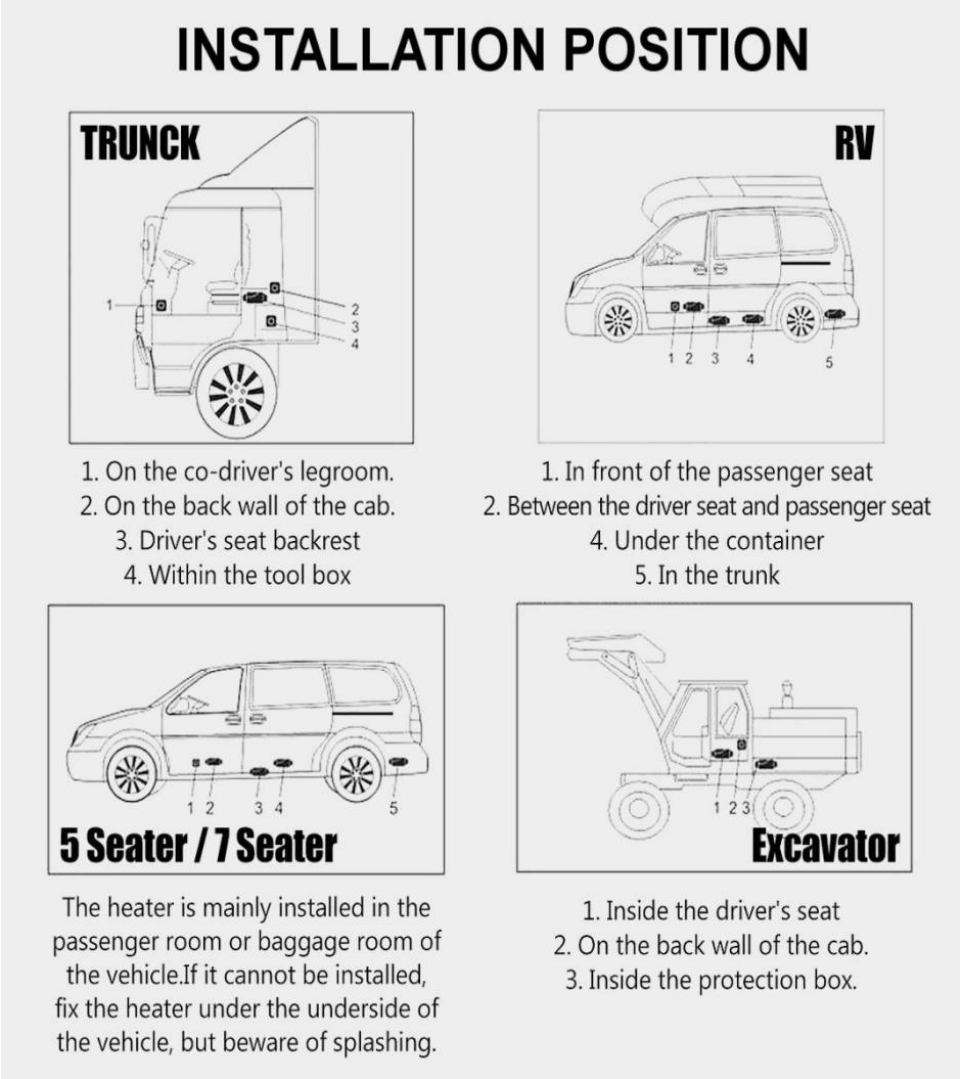

4. Typ ohřívače:

1.Horizontální ohřívač vše v jednom **2. Vertikální ohřívač All-in-One** **3. Dělený ohřívač**







5.Schéma instalace

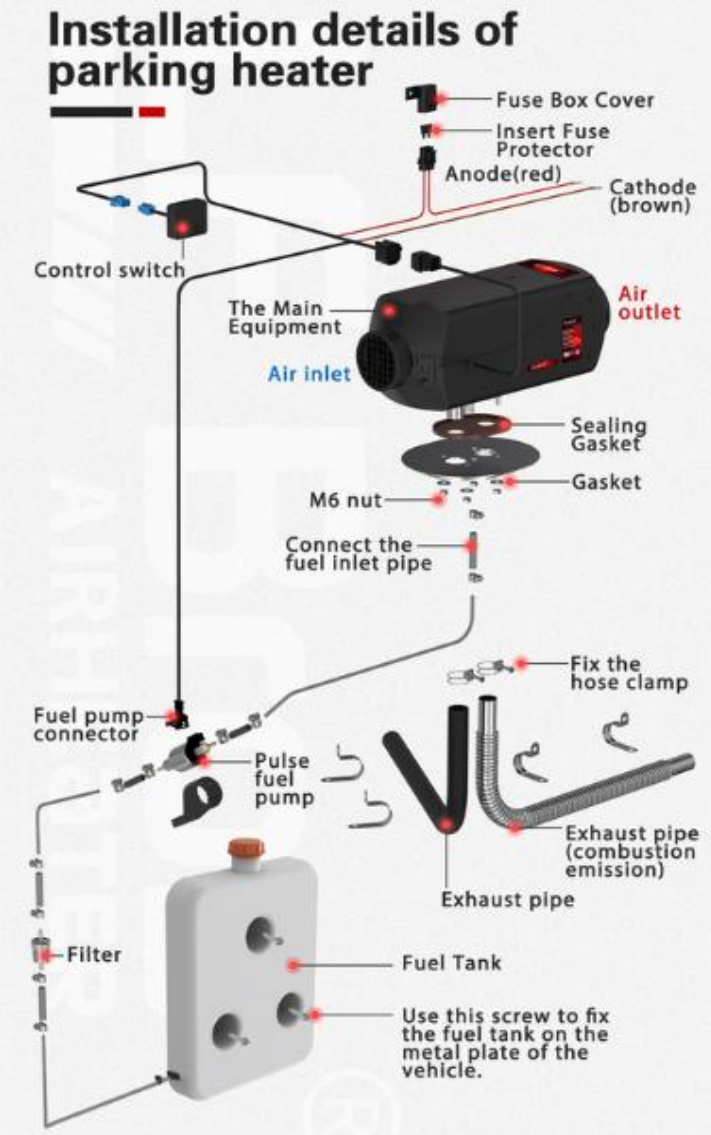

6. Přepněte ovladač a typ dálkového ovládání

Modle	model number	Switch	Remote control	Battery (not include)
Wireless	S-A2013			 1*12V27A
	S-A2173			
	S-A2174			
	S-A2172			
	S-A2171			
	S-A2017			
	S-A2019			2xCR2025
	S-A2170			2xAAA
	S-A2018			 2* AAA Battery
	S-A2018G			

6.1 Návod k obsluze bezdrátového dálkového ovladače

6.1.1S-A2013



YAH-A2013S Schematic

1 MODE Key
2 Displayer
3 PUMPING Key
4 UP Key
5 ON/OFF Key
6 DOWN Key



1. Deklarace režimu běhu

AirHeater má ručně nastavený režim výstupního výkonu a automatický režim konstantní teploty, v automatickém režimu ohřívač podle teplotního rozdílu s nastavením a místností, automaticky upravuje výstupní výkon. v manuálním režimu nastavitelný rozsah výkonu pro Úroveň 1-8, V automatickém režimu je nastavení teploty nastavitelné na 8-36 ° C

2.Poučení

2.1 Zapnutí/vypnutí ohřívače: Kliknutím na tlačítko ON/OFF ohřívač zapnete nebo vypnete

2.2 Změna provozního režimu: Kliknutím na tlačítko MODE změníte provozní režim ohřívače.

Dobře Smyčka v manuálním režimu a automatickém režimu 2.3 Výstupní výkon Úroveň nebo nastavení teploty: V manuálním režimu pomocí kláves UP a DOWN pro nastavení výstupní výkon. stejně jako v automatickém režimu pomocí tlačítek UP a DOWN lze upravit nastavení teploty;
2.4 Autorizace dálkového ovladače: Nejprve stiskněte klávesu UP na dobu delší než 3 s, dokud se na displeji nezobrazí „rte “, poté klávesu UP uvolněte. Dále klepněte na klávesu na dálkovém ovladači kdokoli. Když se displej automaticky vrátí do normálního stavu, znamená to autorizaci se podařilo, jinak opakujte výše uvedené znovu
2.5 Provedení čerpání Nezávislé na palivovém programu: když je ohřívač ve stavu OFF, stiskněte tlačítko PUMPING déle než 8 s, dokud se na displeji nezobrazí logo čerpadla a digitální "300", pak tlačítko PUMPING uvolněte. současně čerpadlo začne čerpat palivo
na displeji se zobrazí zbývající čas (sekundy) pro tento program. když je zbývající čas menší než „0 “, přečerpání programu čerpání. Kliknutí na tlačítko ON/OFF může program zastavit.
při provádění tohoto programu dávejte pozor, abyste do ohřívače nečer

6.1.2 S-A2173-A2174- A2018-A2018G








1.Funkce kláves
Soubor → zadejte nastavený stav, můžete upravit a nastavit parametry. Změnit pracovní stav.
Potvrdit → V sadě stavu, potvrďte aktuální nastavenou hodnotu, zadejte nastavení dalšího parametru. Ve stavu Unset můžete zkontrolovat stav.

▲ → V sadě Stát nahoru regulace nastavte parametr.
v a Nenastavený stav, zvýšená regulace soubor provozní teplota.
Zapnuto vypnuto → Krátké stisknutí pro zapnutí, stavová kontrolka je vždy.
Dlouhým stisknutím na 2 sekundy vypnete stavové světlo je blikání .

▼ → V sadě stav, dolů nařízení nastavte parametr.Ve stavu Unset,down nařízení soubor provozní teplotu.
2.Shoda kód

Ve stavu Unset nejprve stiskněte upregulaci mezitím tlačítko
stiskněte potvrzovací tlačítko, podržte jej déle než 3 sekundy. Zadejte zápasový kód Rozhraní, jak je HFA-, stiskněte tlačítko zapnutí pro odeslání dálkového kódu.Po dokončovací práce identifikační kód a poté opusťte rozhraní. Stroj přejde do stavu zapnutí. Pokud identifikační kód selže, nepřejde do stavu zapnutí.
3.Nastavte parametr (stiskněte tlačítko set pro vstup, související ikony na obrazovce displeje bude světlo)

(9) Nastavení času  Nahoru a dolů knoflík upravit parametr. Stiskněte potvrzovací tlačítko a nastaví se hodina, minuta. Stisknutím tlačítka potvrzení přejděte do dalšího stavu.

(10) Nastavení časování zapnuto-vypnuto  Výchozí nastavení je vypnuto, ukazuje 1-oF.Stiskněte nahoru regulace knoflík otevřete, zobrazte 1-on, zadejte. Stiskněte potvrzovací tlačítko, nastavte první skupinu, čas zapnutí a vypnutí. A druhá skupina. Po dokončení nastavování stiskněte potvrzení knoflík pro vstup do dalšího kroku.

(11) Správa zadávání hesla  lis regulace nahoru a dolů knoflík. Po zobrazení správné hodnoty stiskněte tlačítko potvrzení pro vstup do dalšího kroku. Po zadání správných 4 čísel stiskněte tlačítko potvrzení pro vstup do dalšího kroku.

(12) Kapacita čerpadla nastavení  lis nahoru a dolů nařízení tlačítko, změňte minimální kapacitu čerpadla. Po dosažení požadované hodnoty stiskněte tlačítko potvrzení pro vstup do dalšího kroku.Maximum kapacita čerpadla nastavení. lis nahoru a down regulace knoflík změnit to. Po dosažení požadované hodnoty stiskněte tlačítko potvrzení pro vstup do dalšího kroku.

(13) fanoušci rychlost otáčení nastavení  Stiskněte nahoru a down regulace tlačítko, změňte minimum Rychlost. Po dosažení požadované hodnoty stiskněte tlačítko potvrzení pro vstup do dalšího kroku.Maximum Rychlost nastavení. lis regulace nahoru a dolů knoflík změnit to. Po dosažení požadované hodnoty stiskněte tlačítko potvrzení pro vstup do dalšího kroku.

(14) Provozní napětí nastavení  Pouze na stav je vypnuto, můžete vybrat hlavní deska provozní napětí, lis regulace nahoru a dolů tlačítko, vyberte si spínané napětí. Systém 12V by se měl změnit na U-12. Systém 24V by se měl změnit na ukázat U-24.

(15) Rychlostní signály nastavení  lis a regulace nahoru a dolů knoflík pro

nastavení signálů rychlosti. Polarita 2 magnetů lopatkového kola jsou opačné nebo tam je pouze 1 magnet, zvolte číslo 1. Pokud je polarita 2 magnetů lopatkového kola jsou totéž, zvolte číslo 2 . Pokud zvolíte špatně, povede zrychlit s jedním časovým rozdílem.

(16) Správa změn Heslo → Po vstupu do, pokud se zobrazí Stav 0FF, není třeba měnit, stiskněte potvrzovací tlačítko, proveďte tento krok. A uložte parametr a poté auto-exit. Regulace tlakem nahoru tlačítko, zobrazí se, poté stiskněte tlačítko potvrzení pro vstup do stavu změny, zadejte nové 4 heslo a poté stiskněte tlačítko potvrzení, uložte nové heslo a parametr poté auto-exit. Poznámky: Po dokončení všech parametrů je nutné stisknout tlačítko potvrzení. Pouze to může uložit parametry. Zkontrolujte a uložte nové heslo.

4.Specifikace dotazu stavu stroje

Zobrazení času → Teplota zobrazit → Nastavte teplotu show/čerpací kapacita ukázat V Nenastaveno ST, stiskněte potvrzení ke kontrole smyčky historická chyba kód zobrazit napětí zobrazit

5.Tankování paliva palivo ručně V deaktivovaném stavu nejprve stiskněte spodní regulaci , podržte a stiskněte potvrzovací tlačítko. Poté vstupte do rozhraní tankování palivo ručně. Zobrazit Ho n uvolnění potvrzovací tlačítko a poté jej uvolněte down regulace knoflík. Regulace tlakem nahoru tlačítko, zapněte ruční čerpadlo. Ukaž H-on, pak uslyšíš pracovní zvuk a ikona čerpadla světlo. Stiskněte regulaci knoflík nebo tlačítko Set jej můžete vypnout. Ukončete tento model, ikona zmizí.

6.Časování zapnuto-vypnuto Po nastavení pracovní doby stiskněte tlačítko potvrzení vstoupit do funkce časování on-offsetting, je výchozí oF stavu vypnutí. Regulace tlakem nahoru knoflík vstoupit do stavu. Stiskněte tlačítko potvrzení můžete nastavit první skupinu času zapnutí, potvrďte nastavení času vypnutí. Stiskněte tlačítko potvrzení lze nastavit druhou skupinu. Pokud je nastavení úspěšné, budík ikona svě tla.

7.Regulace teploty přepínač režimu V deaktivovaném stavu nejprve stiskněte tlačítko nahoru nařízení tlačítko, držte stisknuté a stiskněte tlačítko potvrzení, zobrazí se Px.x (xx střední kapacita čerpadla), znamená vstup do ručního ovládání teploty režimu. Olej kapacita čerpadla je řízena mezi současnou kapacitou a počáteční kapacitu. Stiskněte číslo 2, zobrazí xx ° C, znamená vstoupit do aut regulace teploty režimu. Olej kapacita čerpadla se ovládá mezi maximem kapacita a počáteční kapacita olej kapacita čerpadla těchto dvou modelů podle kolísání teploty. Rozdíl je v tom, olej kapacita čerpadla automatického režimu lze dosáhnout maxima. The manuální model je omezen v současné nastavené hodnotě, nemůže dosáhnout maxima.

6.1.3 S-A2172-2171





8.Funkce 1 tlačítka
9.Tlačítko nastavení → dlouze stiskněte tlačítko nastavení pro vstup do nastavení parametrů
10.Zapnutí/vypnutí → Krátkým stisknutím se zapne, obrazovka se rozsvítí nebo zazní hlasová výzva k zapnutí. Stisknutím a podržením vypněte telefon, začne se vypínat
11.Strojové hlasové výzvy
12.Tlačítko nahoru → V nenastaveném stavu zvyšte provozní teplotu nebo hladinu oleje. Ve stavu nastavení → Zvyšte tlačítko nastavení.
13.Nastavte parametry
14.Tlačítko dolů → V nenastaveném stavu snižte provozní teplotu nebo hladinu oleje. Ve stavu nastavení snižte nastavovací klíč.
15.Nastavte parametry
16.2 Popis ručního plnění paliva
17.Ve vypnutém stavu: Krátkým stisknutím tlačítka nahoru 5x zahájíte ruční doplňování paliva a na obrazovce se zobrazí ikona olejového čerpadla.
18.Je slyšet zvuk olejového čerpadla. Olejové čerpadlo začne fungovat.
19.dělat. Krátkým stisknutím tlačítka dolů vypnete ruční doplňování paliva, ikona palivového čerpadla zmizí a palivové čerpadlo přestane fungovat.
20.Proces vyprazdňování vzduchu v potrubí vyžaduje ruční pozorování. Může být zastaven, když olej dosáhne vstupu oleje do stroje. Do stroje vstupuje příliš mnoho paliva. Po zapálení zčerná
21.cigareta.
22.3 Popis přepínání režimu řízení teploty
23.V zapnutém stavu: dlouhým stisknutím nastavovacího tlačítka přepnete režim regulace teploty na ruční regulaci teploty (upravte objem oleje a zobrazte L4). Automatická regulace teploty (upravuje teplotu na zobrazení 17°C).
24.Rozdíl mezi těmito dvěma způsoby regulace teploty je v tom, že v automatickém režimu může objem oleje čerpadla dosáhnout maximální hodnoty nastavené parametry a teplo stroje je vyšší. Objem oleje ručního čerpadla je omezený
25.Řídí se na aktuální hodnotu nastavení a nedosáhne maximální hodnoty objemu paliva nastavené parametrem. Poloha převodového stupně jasně zohledňuje zvyky některých zkušených řidičů.
26.4Popis kódu dálkového ovládání
27.Ve vypnutém stavu: dlouhým stisknutím tlačítka nastavení vstoupíte do rozhraní pro porovnávání kódu dálkového ovládání, v horní části obrazovky bude červená barva
28.se zobrazí ikona , stiskněte dálkové ovládání
29.Zapněte tlačítko a odešlete kód dálkového ovladače
30.Ikona se změní na bílou a kód dálkového ovladače je úspěšně spárován. Pokud znovu stisknete tlačítko napájení na dálkovém ovladači, přejde do stavu zapnutí. Pokud se kód shoduje
31.Selhání
32.Barva ikony se nezměnila. Pokud není kód dálkového ovladače přijat po uplynutí

časového limitu, automaticky se ukončí porovnávání kódu dálkového ovladače.
33.5 Popis přepínání jazyků
34.Ve stavu zapnuto: dlouhým stisknutím tlačítka nahoru přepnete jazyk. Výchozí jazyk nastavení systému je angličtina. Postupným stisknutím a podržením tlačítka nahoru přepnete na → Ruština → Němčina.
35.→čínština
36.6 Popis procesu nastavení parametrů
37.1 Vstupte do nastavení parametrů → dlouze stiskněte tlačítko nahoru pro vstup do rozhraní pro zadání hesla, stisknutím tlačítka nahoru nebo dolů upravte hodnotu a poté stiskněte tlačítko set pro potvrzení a vstup do dalšího kroku.
38.bit, jsou postupně nastaveny následující hodnoty, stiskněte tlačítko nastavení pro potvrzení a zadejte další položku.
39.2 Nastavení napětí → Stiskněte tlačítko nahoru nebo dolů pro nastavení napětí na 12V/24V. Stisknutím tlačítka nastavení potvrďte a zadejte další položku
40.3 Volba výkonu zapalování → Stisknutím tlačítka nahoru nebo dolů nastavte výkon na 6 úrovní (1=35W 2=40W 3=45W 4=80W 5=85W 6=90W) Výchozí
41.Hodnota 5. Doporučuje se použít výchozí hodnotu nebo ji po ověření upravit. Stisknutím tlačítka nastavení přejděte na další položku
42.4. Výběr typu paliva → V současné době je k dispozici pouze verze se vznětovým motorem. Stisknutím tlačítka nastavení přejděte na další položku
43.5 Nastavení minimálního množství oleje → Stiskněte tlačítko nahoru nebo dolů pro nastavení minimálního množství oleje v čerpadle (0,8 Hz až 2,5 Hz). Lze jej upravit dle potřeby. Vstupte stisknutím tlačítka nastavení
44.Jedna položka.
45.6 Nastavení maximálního množství oleje → Stiskněte tlačítko nahoru nebo dolů pro nastavení maximálního množství oleje čerpadla (3,0 Hz až 8,0 Hz). Lze jej upravit dle potřeby. Vstupte stisknutím tlačítka nastavení
46.Jedna položka.
47.7 Nastavení minimální rychlosti větru → Stisknutím tlačítka nahoru nebo dolů upravte nastavení minimální rychlosti větru (1360PRM-2600PRM). Lze upravit dle potřeby. Stiskněte tlačítko set
48.Přejděte na další položku.
49.8 Nastavení maximální rychlosti větru → Stisknutím tlačítka nahoru nebo dolů upravte nastavení maximální rychlosti větru (3000PRM-5000PRM). Lze jej upravit dle potřeby. Stiskněte tlačítko nastavení
50.Přejděte na další položku.
51.9 Nastavení režimu řízení teploty → Stisknutím tlačítka nahoru nastavte režim automatického řízení teploty → Stisknutím tlačítka nastavení nastavte režim ručního řízení teploty. Lze upravit dle potřeby.
52.10 Upravit správu hesel → Stisknutím tlačítka nastavení upravte hodnotu, stisknutím tlačítka nahoru potvrďte a zadejte další číslici a upravte následující hodnoty v pořadí.
53.Poznámka: Po dokončení nastavení parametrů musíte před uložením nastavení parametrů potvrdit a opustit tlačítko nastavení. Pokud se nastavení parametrů

automaticky ukončí, data se neuloží.
54.Každé nově zadané heslo prosím pečlivě zkontrolujte a uložte, abyste mohli příště změnit parametry.

6.1. 4 S-A2017-A2019





Návod k obsluze obousměrného dálkového ovladače

1. **Návod k obsluze tlačítek**

Tlačítko On/Off Stisknutím a podržením po dobu 2 sekund zapnete nebo vypnete

Potvrdit tlačítko Zobrazit pracovní stav hostitele

Tlačítko up-regulace Zvyšte hmotnost oleje nebo teplotu podle způsobu regulace teploty.

Tlačítko down-regulace Zvyšte hmotnost oleje nebo teplotu podle způsobu regulace teploty.

2. **Operace párování dálkového ovladače**

Nejprve je přijímací část, kterou je třeba spárovat, uvedena do stavu čekání na spárování. Poté stiskněte současně vypínač a potvrzovací tlačítko na dálkovém ovladači a na dálkovém ovladači se objeví rozhraní čekajícího párování. Dálkový ovladač a přepínač vstoupí do procesu automatického párování a kód odpovídající rozhraní bude automaticky ukončeno po úspěšném spárování kódu a zobrazí se normální pracovní parametry. Pokud by spárování kódu selhalo, nevstoupilo by do normálního stavu zobrazování pracovních parametrů. Stav shody kódu se automaticky ukončí, když v průběhu času neobdrží kód dálkového ovladače.

3. **Přepínání režimu regulace teploty**

Když je dálkovým ovládáním zvolen režim regulace teploty, stiskněte současně pouze tlačítko pro regulaci nahoru a tlačítko pro regulaci dolů, aby se zobrazila teplota při přepnutí na automatickou regulaci teploty, a pokud je teplota řízena, zobrazí se hmotnost oleje ručně.

4. **Úprava pracovního stavu**

Pracovní stav ohřívače lze kdykoli upravit pomocí dálkového ovládání. Metody jsou následující:

Zvyšte množství oleje v čerpadle (režim manuální regulace teploty) pomocí tlačítka pro zvýšení teploty nebo zvýšením nastavené teploty zvýšíte výstupní teplotu ohřívače.

6.1.5 S-A2170





Návod k použití příjmu obousměrného dálkového ovládání
Úvod tlačítka:
On/off -> Dlouhým stisknutím zapnete/vypnete
Pokyny pro osvětlení
Pod spínacím tlačítkem je světlo. Pokud svítí, znamená to, že svítí.
Blikání znamená, že došlo k poruše.
Úvod do funkcí tlačítek
Zapnutí -> Když pracovní napětí splňuje podmínky, dlouhým stisknutím jej zapnete/vypnete.
Ruční doplňování paliva
Ve vypnutém stavu stiskněte 5krát rychle tlačítko zapnutí/vypnutí pro spuštění ručního olejového čerpadla. Po vyčerpání veškerého vzduchu v olejovém okruhu stiskněte tlačítko
Tlačítko on/off zastaví olejové čerpadlo. Tento proces vyžaduje, aby někdo Snižte množství oleje v čerpadle (režim ruční regulace teploty) tlačítkem down-regulace nebo snižte nastavenou teplotu, abyste snížili výstupní teplotu ohřívače.
olejovém okruhu stiskněte tlačítko
Tlačítko on/off zastaví olejové čerpadlo. Tento proces vyžaduje, aby někdo dohlížel, aby se zabránilo vniknutí příliš velkého množství paliva do stroje a vzniku černého kouře při startování.
Párování s dálkovým ovládáním
V zapnutém stavu stiskněte tlačítko on/off 5x za sebou, kontrolka zabliká a přejde do stavu čekání na párování dálkového ovladače. dlouhé zároveň
Stiskněte tlačítko napájení + tlačítko nastavení na dálkovém ovladači pro zahájení párování dálkového ovladače. Počkejte na dokončení a ukončení automatického párování.

Porucha stroje	Zobrazení stavu	Přístup
Podpětí napájecího zdroje	Kontrolka jednou blikne	Zvyšte napájecí napětí
Přepětí napájecího zdroje	Kontrolka dvakrát zabliká	Snižte napájecí napětí
Selhání žhavicí svíčky	Kontrolka 3x zabliká	Zkontrolujte, zda není otevřená nebo zkratovaná zapalovací svíčka
Porucha olejového čerpadla	Kontrolka 4x zabliká	Zkontrolujte, zda není odpojené nebo zkratované olejové čerpadlo
Přehřátí stroje	Kontrolka 5krát zabliká	Zkontrolujte snímač teploty na krytu nebo zda nejsou otáčky ventilátoru abnormální.
Porucha motoru	Kontrolka 6x zabliká	Zkontrolujte polaritu magnetu, polohu Hallova snímače nebo uvolněné svorky
Selhání odpojení	Kontrolka 7krát zabliká	Zkontrolujte konektor připojení panelu, modrý kabelový svazek je uvolněný nebo přerušený
Plamen uhašen	Kontrolka 8x zabliká	Zkontrolujte, zda není v olejovém okruhu vzduch nebo je ucpaný, zkontrolujte, zda není vadný snímač teploty na krytu nebo zda není uvolněná svorka konektoru.
Selhání snímače	Kontrolka 9krát zabliká	Zkontrolujte, zda není zástrčka snímače uvolněná, zlomená nebo zkratovaná.
Selhání zapalování	Kontrolka 10krát zabliká	Zkontrolujte, zda není ucpané olejové potrubí nebo olej neteče hladce, olejové čerpadlo je zaseknuté, odpařovací síť je zablokována kvůli problémům s kvalitou oleje atd., což způsobuje, že 2 zapalování selže normálně.

Návod k obsluze obousměrného dálkového ovládání

1. Klíčové provozní pokyny

Tlačítko On/Off Stisknutím a podržením po dobu 2 sekund zapnete nebo vypnete

Potvrdit klíč pro kontrolu pracovního stavu hostitele

Tlačítko nahoru pro zvýšení objemu oleje nebo teploty podle způsobu řízení teploty

Tlačítko dolů snižuje objem oleje nebo teplotu podle způsobu řízení teploty.

2. Operace párování dálkového ovladače

Nejprve uveďte přijímací komponent, který je třeba spárovat, do stavu čekání. pak zároveň růst

Stiskněte tlačítko napájení a potvrzovací tlačítko na dálkovém ovladači a na dálkovém ovladači se zobrazí rozhraní čekání na spárování.

Dálkový ovladač a spínač vstoupí do procesu automatického párování. Pokud je kód úspěšně spárován, automaticky opustí svět párování kódů.

Zobrazí se normální provozní parametry. Pokud se spárování kódu nezdaří, nevstoupí do normálního zobrazení pracovních parametrů.
stav čísla. Pokud není kód dálkového ovladače přijat po uplynutí časového limitu, automaticky se ukončí stav shody kódu.
3. Přepínání režimu regulace teploty
Při volbě režimu regulace teploty pomocí dálkového ovladače stačí současně stisknout tlačítka nahoru + dolů a otočit
Teplota se zobrazí při přepnutí na automatickou regulaci teploty a hladina oleje se zobrazí, pokud je v manuální regulaci teploty.
4. Úprava pracovního stavu
Pracovní stav ohřívače lze kdykoli upravit pomocí dálkového ovládání.Metody jako níže.
Tlačítko Nahoru: Zvyšte objem oleje čerpadla (režim manuální regulace teploty) nebo zvyšte nastavenou teplotu pro zvýšení
Výstupní teplota ohřívače.
Tlačítko dolů: Snižte objem oleje čerpadla (režim ručního řízení teploty) nebo snižte nastavenou teplotu
Výstupní teplota ohřívače.

7.Popis zobrazení E kódu

7.1ProS-A2013 S-A2173 S-A2174 S-A2172 S-A2171 S-A2017 S-A2019 S-A2018 S-A2018G

LCD displej	Panelový displej	příčina problému	Řešení
	**E-01**	**12V model: napětí vyšší než 18V/napětí nižší než 10V**	**Zkontrolujte napájecí napětí, externí zdroj napájení**
	**E-02**	**24V model: napětí vyšší než 32V/napětí nižší než 20V**	**Zkontrolujte napájecí napětí, externí zdroj napájení**
	**E-03**	**Zkrat žhavicí svíčky/přerušený obvod žhavicí svíčky**	**1. Konektor g low je zkratovaný nebo je zaměněn připojovací vodič 2. Poškození izolace na konci žhavicí svíčky způsobuje zkrat 3. Netěsnost žhavicí svíčky 4. Špatný kontakt konektoru žhavicí svíčky 5. Žhavicí svíčka je spálená a vyměněná**

	E-04	Zkrat olejového čerpadla/přerušený okruh olejového čerpadla	1. Olejové čerpadlo není správně připojeno a spojovací vedení olejového čerpadla je zkratované nebo odpojené. 2. Ovládací deska konektoru není pevně zasunuta 3. Okruh olejového čerpadla je odpojen a olejové čerpadlo je vadné
	E-05	Teplota pláště je vysoká, přesahuje 260 ℃	1. Cirkulace vzduchu stroje je zablokovaná a vstup a výstup vzduchu jsou zablokované a vzduchové potrubí je zablokované 2. Instalační prostor je příliš úzký 3. Olejové čerpadlo s velkým množstvím oleje je špatně připojeno 4. Únik oleje z jednosměrného ventilu olejového čerpadla 5. Senzor je poškozený
	E-06	Zkrat ventilátoru / přerušený obvod ventilátoru / magnet ventilátoru je příliš daleko od Hallova senzoru na hlavní desce	1. Lopatka ventilátoru motoru je zaseknutá/karton 2. Nastavte mezeru mezi větrným kolem a hlavní deskou 3. Porucha motoru/nebo výměna hlavní desky 4. Zásuvka motoru není správně zapojena
	E-07	Řídicí jednotka zjistila selhání připojení kabelového svazku	Zkontrolujte kabeláž, konektory
	E-08	Vyhaslé	1. V olejové nádrži je nedostatek oleje, olejové čerpadlo je abnormální a kvalita oleje je problematická. 2. Olejový okruh netěsní nebo jsou ve starém olejovém okruhu bubliny a přívod oleje není nepřetržitý 3. Sací a výfukové potrubí je ucpané
	E-09	Zkrat snímače pouzdra/přerušený obvod snímače pouzdra	Vyměňte snímač teploty nebo je konektor ve špatném kontaktu

	**E-10**	**Selhání zapalování** **Nepodařilo se spustit (zkusili jste spustit obě strany)** **Nepodařilo se vytvořit plamen**	**1. Zda je v palivové nádrži málo paliva nebo je vyčerpána** **2. Zda je olejové čerpadlo zablokované nebo je olejové čerpadlo abnormální** **3. Zda je olejový okruh v pořádku, zda jsou v olejovém okruhu bubliny a přívod oleje není nepřetržitý** **4. Špatné napájení, problém s olejem**

FAQ

Máte-li jakékoli dotazy týkající se produktu Sunster, zkopírujte prosím tento odkaz sunster202@163.com a kontaktujte nás. pomůžeme vám to vyřešit co nejdříve.
Pokud jste s našimi položkami spokojeni, zanechte prosím 5hvězdičkovou zpětnou vazbu na webu, abyste pomohli ostatním poznat položky more. Oceňujte vaši laskavou zpětnou vazbu a podporu.

O nás

Sunster Official Store je jediným oficiálním obchodem autorizovaným přímo od Sunster bez jakéhokoli převodního odkazu.
Zavazuje se prodávat 100% originální autentické produkty.

Video instalace rozdělovacího stroje

Instalační video vše v jednom stroji

1.Funktion:

Beseitigen Sie Schäden am Auto, die durch einen plötzlichen Temperaturabfall entstehen, verbessern Sie die Temperatur im Auto und wärmen Sie das Motorkühlmittel vor, um Motorverschleiß bei niedrigen Temperaturen zu vermeiden. Fördert das Auftauen des Fahrzeuginnenraums, das Starten des Fahrzeugs und das Auftauen von Autoglasscheiben.

2.Intern Struktur

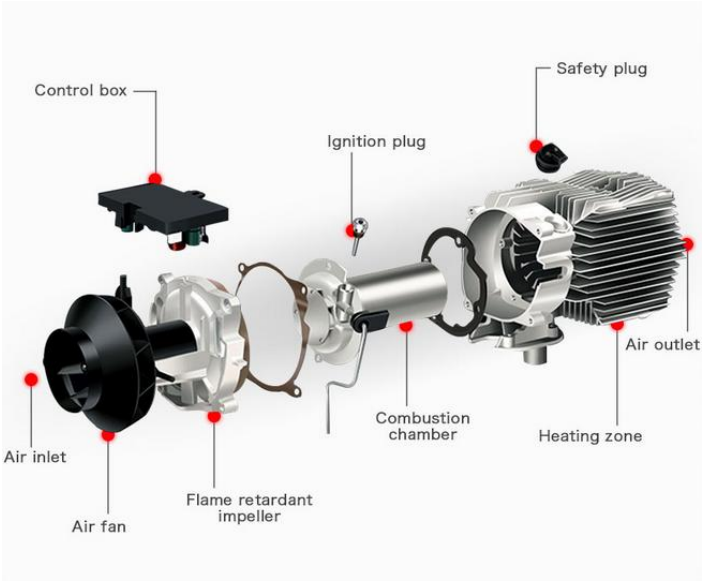

3. Einbaulage

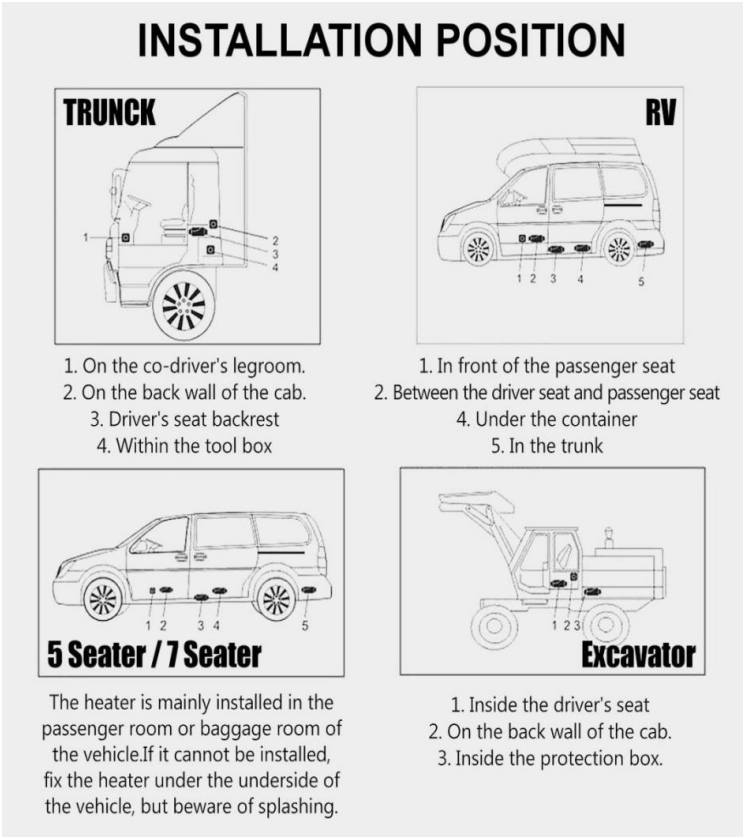

4. Heizungstyp:

1.Horizontale All-in-One-Heizung **2. Vertikale All-in-One-Heizung** **3.Split-Heizung**





5.Installationsdiagramm

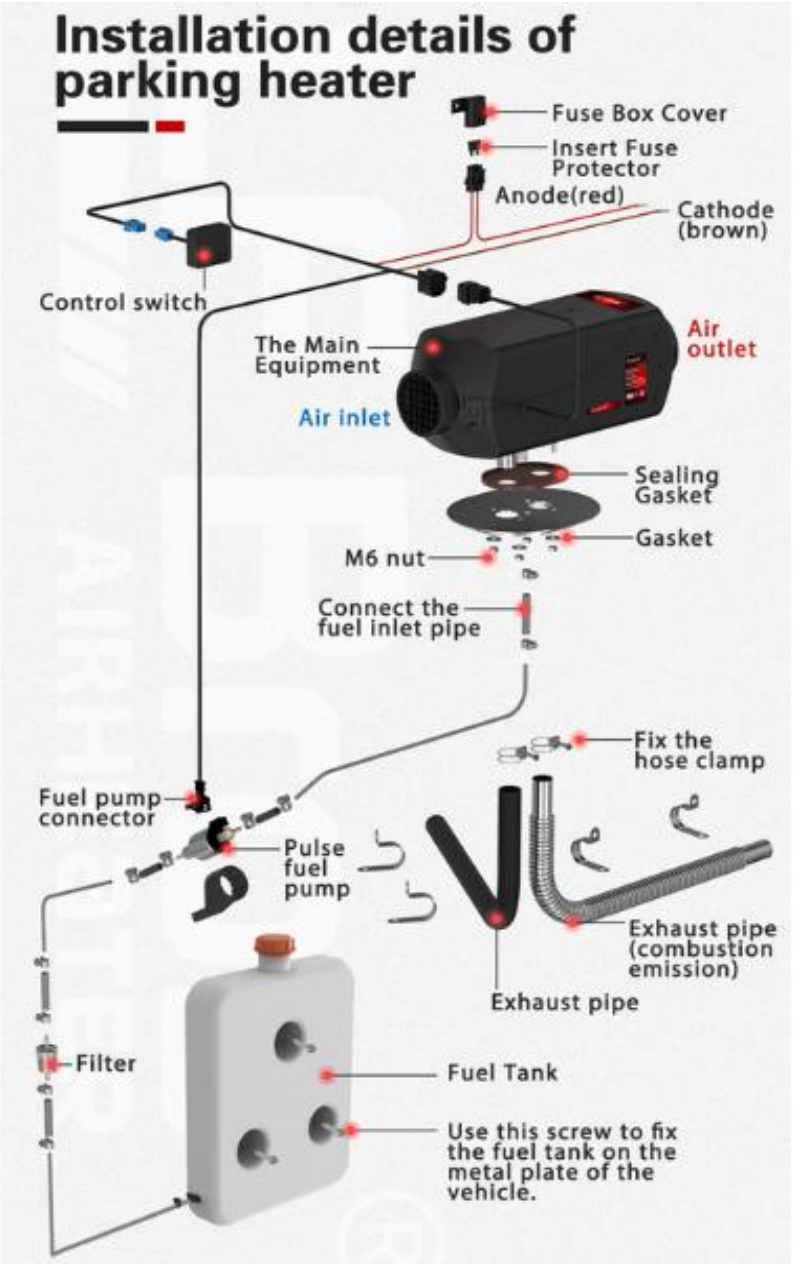

6.Switch-Controller und Fernbedienungstyp

Modle	model number	Switch	Remote control	Battery (not include)
Wireless	S-A2013			 1*12V27A
	S-A2173			
	S-A2174			
	S-A2172			
	S-A2171			
	S-A2017			
	S-A2019			2xCR2025
	S-A2170			2xAAA
	S-A2018			 2* AAA Battery
	S-A2018G			

6.1 Bedienungsanleitung für die drahtlose Fernbedienung

6.1.1S-A2013



YAH-A2013S Schematic

1 MODE Key
2 Displayer
3 PUMPING Key
4 UP Key
5 ON/OFF Key
6 DOWN Key



1. Betriebsmodus-Erklärung

Der AirHeater verfügt über eine manuelle Einstellung des Ausgangsleistungsmodus und des automatischen Konstanttemperaturmodus. Im Automatikmodus passt der Heizer die Ausgangsleistung automatisch an die Temperaturdifferenz zwischen Einstellung und Raum an. Im manuellen Modus ist der einstellbare Leistungsbereich auf Stufe 1-8, im Automatikmodus ist die Einstelltemperatur auf 8-36℃ einstellbar.

2. Anleitung

2.1 Heizer ein-/ausschalten: Klicken Sie auf die EIN/AUS-Taste, um den Heizer ein- oder auszuschalten.

2.2 Betriebsmodus ändern: Klicken Sie auf die MODE-Taste, um den Betriebsmodus des Heizers zu ändern. Dies funktioniert im manuellen und im Automatikmodus. 2.3 Einstellen der Ausgangsleistung oder der Einstelltemperatur: Im manuellen Modus können Sie die Ausgangsleistung mit den AUF- und AB-Tasten einstellen. Ebenso können Sie im Automatikmodus mit den AUF- und AB-Tasten die Einstelltemperatur anpassen.

2.4 Autorisierung der Fernbedienung: Drücken Sie zunächst die Taste UP länger als 3 s, bis auf dem Display „rte“ angezeigt wird, und lassen Sie dann die Taste UP los. Klicken Sie anschließend auf die Taste auf der Fernbedienung. Wenn das Display automatisch zum Normalzustand zurückkehrt, bedeutet dies, dass die Autorisierung erfolgreich war. Andernfalls wiederholen Sie den obigen Vorgang erneut.

2.5 Führen Sie das unabhängige Pumpen des Brennstoffprogramms aus: Drücken Sie bei ausgeschaltetem Heizgerät die Taste PUMPING länger als 8 s, bis auf dem Display das Pumpenlogo und die Ziffer „300“ angezeigt werden, und lassen Sie dann die Taste PUMPING los. Gleichzeitig beginnt die Pumpe, den Brennstoff zu pumpen. Auf dem Display wird die verbleibende Zeit (Sekunden) für dieses Programm angezeigt. Wenn die verbleibende Zeit weniger als „0“ beträgt, ist das Pumpprogramm beendet. Durch Klicken auf die Taste ON/OFF kann das Programm angehalten werden.

Achten Sie bei der Ausführung dieses Programms darauf, nicht zu viel Brennstoff in das Heizgerät zu pumpen.

6.1.2 S-A2173-A2174- A2018-A2018G













1. Schlüsselfunktion

Satz → In den eingestellten Zustand wechseln, Parameter anpassen und einstellen. Arbeitszustand ändern.

Bestätigen → Im Set Zustand, aktuellen Sollwert bestätigen, nächste Parametereinstellung eingeben. Im Zustand „ Nicht gesetzt “ kann der Status

überprüft werden.

▲ → Im Set Zustand ,Aufwärtsregulierung Stellen Sie den Parameter ein.
In Die Unscharfer Zustand, Hochregulierung Satz der Betrieb Temperatur.
An aus → Kurz drücken zum Einschalten, Statusleuchte ist immer. Drücken Sie 2 Sekunden lang, um die Statusanzeige auszuschalten Ist flackert .

▼ → Im Set Zustand, unten Verordnung Stellen Sie den Parameter ein. Im Unset-Zustand nach unten Verordnung Satz die Betriebstemperatur.

2. Übereinstimmungscode

Im Unscharf-Zustand zunächst die Aufwärts-Regulierung drücken Taste, inzwischen Drücken Sie die Bestätigungstaste und halten Sie sie länger als 3 Sekunden gedrückt. Geben Sie den Matchcode ein. Schnittstelle, wie HFA-, drücken Sie die Einschalttaste. um den Ferncode zu senden. Veredelung den Matchcode, dann verlassen Sie die Schnittstelle. Die Maschine wechselt in den Einschaltzustand. Wenn der Matchcode fehlgeschlagen ist, wechselt sie nicht in den Einschaltzustand.

3. Parameter einrichten (drücken Sie die Set-Taste zum Eingeben, die zugehörigen Symbole im Anzeigebildschirm wird hell sein)

(17) Zeiteinstellung  Auf und ab Taste verstelle die Parameter. Drücken Sie die Bestätigungstaste, um die Einstellungen vorzunehmen Stunde, Minute. Drücken Sie die Bestätigungstaste, um zum nächsten Status zu gelangen.

(18) Timing-Ein-Aus-Einstellung  Standardmäßig ist „Aus“ und zeigt 1-oF an. Drücken Sie die Aufwärtsregulierung Taste Zum Öffnen 1-on anzeigen, eingeben.Drücken Mit der Bestätigungstaste können Sie wiederum die erste Gruppe einrichten und die Ein- und Ausschaltzeit festlegen. Und die zweite Gruppe. Nachdem Sie die Einstellung abgeschlossen haben, drücken Sie auf „Bestätigen“. Taste um zum nächsten Schritt zu gelangen.

(19) Passworteingabe verwalten  Drücken Sie die Auf- und Ab-Regelung Taste. Nachdem der richtige Wert angezeigt wurde, drücken Sie die Bestätigungstaste, um zum nächsten Schritt zu gelangen. Nachdem Sie die richtigen 4 Zahlen eingegeben haben, drücken Sie die Bestätigungstaste, um zum nächsten Schritt zu gelangen.

(20) Pumpenkapazität Einstellung  Drücken Sie das Auf und Ab Verordnung Mit der Taste können Sie die minimale Pumpenleistung ändern. Nachdem Sie den Bedarfswert erreicht haben, drücken Sie die Bestätigungstaste, um zum nächsten Schritt zu gelangen. Maximum Pumpenleistung Einstellung. Drücken Sie das Auf und Ab Herunterregulierung Taste um es zu ändern. Nachdem Sie den Bedarfswert erreicht haben, drücken Sie die Bestätigungstaste,

um zum nächsten Schritt zu gelangen.

(21) Fans Drehzahl Einstellung  drücken das Auf und Ab Herunterregulierung Taste, ändern Sie das Minimum Geschwindigkeit. Nachdem Sie den Bedarfswert erreicht haben, drücken Sie die Bestätigungstaste, um zum nächsten Schritt zu gelangen. Maximum Geschwindigkeit Einstellung. Drücken Sie die Auf- und Abregulierung Taste um es zu ändern. Nachdem Sie den Bedarfswert erreicht haben, drücken Sie die Bestätigungstaste, um zum nächsten Schritt zu gelangen.

(22) Betriebsspannung Einstellung  Nur auf den Status ausgeschaltet ist, kann das Hauptmenü ausgewählt werden Planke Betriebsspannung drücken die Auf- und Abregulierung Knopf, wählen Schaltspannung. Das 12V-System sollte sich ändern, um U-12 anzuzeigen. Das 24V-System sollte sich ändern U-24 anzeigen.

(23) Geschwindigkeitssignale Einstellung  Drücken Sie Die Auf- und Abregulierung Taste Geschwindigkeitssignale einzurichten. Die 2 Magnetpolarität des Flügelrades sind entgegengesetzt oder es gibt nur 1 Magnet, wählen Sie Nummer 1. Wenn die 2 Magnetpolarität des Flügelrades Sind Gleiches gilt für Nummer 2. Wenn man falsch wählt, wird man führen mit einem Zeitunterschied beschleunigen.

(24) Veränderung managen Passwort  Nach Eingabe, falls angezeigt 0FF-Status, es ist keine Änderung erforderlich, drücken Sie Klicken Sie auf die Schaltfläche „Bestätigen “, um diesen Schritt zu bestehen. Speichern Sie den Parameter und beenden Sie ihn dann automatisch. Drücken Sie die Regulierung Die Schaltfläche wird angezeigt. Drücken Sie dann die Bestätigungstaste, um in den Änderungsstatus zu gelangen. Geben Sie dann das neue 4-Passwort ein Drücken Sie die Bestätigungstaste und speichern Sie das neue Passwort und Parameter dann automatisches Beenden. Hinweise: Nachdem Sie alle Parameter eingegeben haben, müssen Sie die Bestätigungstaste drücken. Nur so können die Parameter gespeichert werden. Bitte überprüfen und speichern Sie das neue Passwort.

4. Abfragespezifikation des Maschinenzustands

Zeitanzeige → Temperatur Anzeigen → Temperatur einstellen Leistung anzeigen/pumpen zeigen In Unscharf ST, drücken Sie bestätigen zur Schleifenprüfung historischer Fehler Code anzeigen Spannung anzeigen

5. Auftanken Kraftstoff manuell Im unscharfen Zustand zuerst die Abwärtsregulierung betätigen Taste, halten Sie an und drücken Sie die Bestätigungstaste. Dann betreten Sie die Schnittstelle des Tankens Kraftstoff manuell. Zeigen Sie Ho n Release Bestätigen-Taste, dann loslassen Herunterregulierung Taste. Nach oben drücken Regulierung Taste, schalten Sie die manuelle Pumpe ein. Zeigen

Sie H-on, können Sie das Arbeitsgeräusch hören, dann Die Pumpensymbol Licht. Regulierung nach unten drücken Taste oder mit der Set-Taste kann es ausgeschaltet werden. Wenn Sie dieses Modell beenden, verschwindet das Symbol.

6. Timing ein-aus Nach dem Einstellen der Arbeitszeit drücken Sie die Bestätigungstaste eintreten in die Funktion der Timing-Ein-Offset, es standardmäßig oF Ausschaltzustand. Drücken Sie die Regulierung nach oben Taste um in den Ein-Zustand zu wechseln. Drücken Sie die Bestätigungstaste Sie können die erste Gruppe von Einschaltzeiten festlegen und die Ausschaltzeit bestätigen. Drücken Sie die Bestätigungstaste kann die zweite Gruppe eingerichtet werden.Wenn die Einrichtung erfolgreich war, wird der Wecker Symbolleuchte.

7. Temperaturkontrolle Modusschalter Im unscharfen Zustand drücken Sie zunächst die Aufwärtstaste Verordnung Halten Sie die Taste eingeschaltet und drücken Sie die Bestätigungstaste. Es wird Px.x (xx mittlere Pumpenkapazität) angezeigt. Dies bedeutet, dass Sie in die manuelle Temperaturregelung wechseln Modus. Das Öl Pumpenleistung wird zwischen der aktuellen Kapazität gesteuert und Anfangskapazität. Drücken Sie Nummer 2, zeigen Sie xx ° C an, bedeutet ins Auto einsteigen Temperaturkontrolle Modus. Das Öl Pumpenleistung wird zwischen Maximum gesteuert Kapazität und Anfangskapazität.Die Öl Pumpenleistung dieser beiden Modelle entsprechend der Temperaturschwankung. Der Unterschied liegt im Öl Pumpenleistung Im Auto-Modus kann das Maximum erreicht werden. Der Das manuelle Modell ist auf den aktuellen Sollwert begrenzt und kann das Maximum nicht erreichen.

6.1.3 S-A2172-2171



8. 1-Tasten-Funktion
9. Einstelltaste → Drücken Sie die Einstelltaste lange, um die Parametereinstellungen aufzurufen
10. Ein-/Ausschalten → Zum Einschalten kurz drücken. Der Bildschirm leuchtet auf oder es ertönt eine Sprachaufforderung zum Einschalten. Zum Ausschalten des Telefons gedrückt halten. Es beginnt sich auszuschalten.
11. Sprachansagen der Maschine
12. Aufwärtstaste → Im Nicht-Einstellzustand Betriebstemperatur oder Ölstand erhöhen. Im Einstellzustand → Einstelltaste erhöhen.
13. Parameter festlegen
14. Abwärtstaste → Im Nicht-Einstellzustand Betriebstemperatur oder Ölstand senken. Im Einstellzustand Einstelltaste senken.
15. Parameter festlegen

16.2 Beschreibung der manuellen Kraftstoffbefüllung
17.Im ausgeschalteten Zustand: Drücken Sie die Aufwärtstaste fünfmal kurz, um mit der manuellen Kraftstoffbefüllung zu beginnen. Das Ölpumpensymbol wird auf dem Bildschirm angezeigt.
18.Sie hören das Geräusch der Ölpumpe. Die Ölpumpe beginnt zu arbeiten.
19.Durch kurzes Drücken der Abwärtstaste wird die manuelle Kraftstoffbefüllung abgeschaltet. Das Kraftstoffpumpensymbol verschwindet und die Kraftstoffpumpe funktioniert nicht mehr.
20.Der Vorgang des Entleerens der Luft in der Rohrleitung erfordert eine manuelle Beobachtung. Er kann gestoppt werden, wenn das Öl den Öleinlass der Maschine erreicht. Es gelangt zu viel Kraftstoff in die Maschine. Beim Entzünden wird es schwarz
21.Zigarette.
22.3 Beschreibung des Temperaturregelungsmoduswechsels
23.Im eingeschalteten Zustand: Drücken Sie lange auf die Einstelltaste, um den Temperaturregelungsmodus auf manuelle Temperaturregelung umzuschalten (stellen Sie die Ölmenge ein und zeigen Sie L4 an). Automatische Temperaturregelung (passt die Temperatur auf die Anzeige von 17 °C an).
24.Der Unterschied zwischen den beiden Temperaturregelungsmethoden besteht darin, dass im Automatikmodus das Pumpenölvolumen den durch die Parameter eingestellten Maximalwert erreichen kann und die Maschinenwärme höher ist. Das Ölvolumen der manuellen Pumpe ist begrenzt
25.Es wird auf den aktuellen Einstellwert gesteuert und erreicht nicht den durch den Parameter eingestellten maximalen Kraftstoffvolumenwert. Die Gangposition berücksichtigt deutlich die Nutzungsgewohnheiten einiger erfahrener Fahrer.
26.4Beschreibung des Fernbedienungscodes
27.Im ausgeschalteten Zustand: Drücken Sie lange auf die Einstelltaste, um die Schnittstelle zum Abgleich des Fernbedienungscodes aufzurufen. Oben auf dem Bildschirm wird eine rote Farbe angezeigt
28.Symbol angezeigt wird, drücken Sie die Fernbedienung
29.Schalten Sie den Knopf ein und übermitteln Sie den Fernbedienungscode
30.Das Symbol wechselt zu Weiß und der Fernbedienungscode wurde erfolgreich abgeglichen. Wenn Sie den Netzschalter auf der Fernbedienung erneut drücken, wechselt sie in den Einschaltzustand. Wenn der Code übereinstimmt
31.Versagen
32.Die Symbolfarbe hat sich nicht geändert. Wenn der Fernbedienungscode nach Ablauf der Zeitspanne nicht empfangen wird, wird der Fernbedienungscode-Abgleich automatisch beendet.
33.5 Beschreibung der Sprachumschaltung
34.Im eingeschalteten Zustand: Drücken Sie lange die Auf-Taste, um die Sprache zu wechseln. Die Standardeinstellungssprache des Systems ist Englisch. Halten Sie die Aufwärts-Taste mehrmals gedrückt, um zu → Russisch → Deutsch zu wechseln.
35.→Chinesisch
36.6 Beschreibung des Parametereinstellungsprozesses

37.1 Geben Sie die Parametereinstellungen ein → drücken Sielange die Auf-Taste, um die Passwort-Eingabeschnittstelle aufzurufen, drücken Sie die Auf- oder Ab-Taste, um den Wert anzupassen, und drücken Sie dann die Set-Taste, um zu bestätigen und zum nächsten Schritt zu gelangen.

38.Bit, die folgenden Werte werden nacheinander eingestellt, drücken Sie die Einstelltaste, um zu bestätigen und den nächsten Punkt einzugeben.

39.2 Spannungseinstellung → Drücken Sie die Auf- oder Ab-Taste, um die Spannung auf 12 V/24 V einzustellen. Drücken Sie zur Bestätigung die Einstelltaste und geben Sie den nächsten Punkt ein

40.3 Auswahl der Zündleistung → Drücken Sie die Auf- oder Ab-Taste, um die Leistung auf 6 Stufen einzustellen (1 = 35 W, 2 = 40 W, 3 = 45 W, 4 = 80 W, 5 = 85 W, 6 = 90 W). Standardeinstellung

41.Wert 5. Es wird empfohlen, den Standardwert zu verwenden oder ihn nach der Überprüfung zu ändern. Drücken Sie die Einstelltaste, um zum nächsten Element zu gelangen

42.4. Auswahl des Kraftstofftyps → Derzeit ist nur die Dieselversion verfügbar. Drücken Sie die Einstelltaste, um zum nächsten Element zu gelangen

43.5 Einstellung des minimalen Ölvolumens → Drücken Sie die Auf- oder Ab-Taste, um das minimale Pumpenölvolumen (0,8 Hz bis 2,5 Hz) einzustellen. Es kann nach Bedarf geändert werden. Drücken Sie die Einstelltaste, um einzugeben

44.Ein Gegenstand.

45.6 Maximale Ölvolumeneinstellung → Drücken Sie die Auf- oder Ab-Taste, um das maximale Pumpenölvolumen (3,0 Hz bis 8,0 Hz) einzustellen. Es kann nach Bedarf geändert werden. Drücken Sie die Einstelltaste, um einzugeben

46.Ein Gegenstand.

47.7 Einstellung der Mindestwindgeschwindigkeit → Drücken Sie die Auf- oder Ab-Taste, um die Einstellung der Mindestwindgeschwindigkeit (1360PRM-2600PRM) anzupassen. Kann nach Bedarf geändert werden. Drücken Sie die Set-Taste

48.Gehen Sie zum nächsten Element.

49.8 Maximale Windgeschwindigkeitseinstellung → Drücken Sie die Auf- oder Ab-Taste, um die maximale Windgeschwindigkeitseinstellung (3000PRM-5000PRM) einzustellen. Sie kann nach Bedarf geändert werden. Drücken Sie die Einstelltaste

50.Gehen Sie zum nächsten Element.

51.9 Einstellung des Temperaturregelungsmodus → Drücken Sie die Aufwärtstaste, um den automatischen Temperaturregelungsmodus einzustellen. → Drücken Sie die Einstelltaste, um den manuellen Temperaturregelungsmodus einzustellen. Kann nach Bedarf geändert werden.

52.10 Passwortverwaltung ändern → Drücken Sie die Einstelltaste, um den Wert anzupassen, drücken Sie die Aufwärtstaste, um zu bestätigen und die nächste Ziffer einzugeben, und ändern Sie die nachfolgenden Werte nacheinander.

53.Hinweis: Nachdem die Parametereinstellung abgeschlossen ist, müssen Sie die Einstellungstaste zum Bestätigen und Beenden drücken, bevor Sie die Parametereinstellung speichern können. Bei automatischem Verlassen der Parametereinstellung werden die Daten nicht gespeichert.

54.Bitte überprüfen Sie jedes neu eingegebene Passwort sorgfältig und speichern Sie es, damit Sie die Parameter beim nächsten Mal ändern können.

6.1.4 S-A2017-A2019





Bedienungsanleitung für die bidirektionale Fernbedienung

1. Bedienungsanleitung der Tasten

Ein-/Aus-Taste Zum Ein- bzw. Ausschalten 2 Sekunden lang gedrückt halten

Schaltfläche „Bestätigen“ Zeigt den Arbeitsstatus des Hosts an

Taste „Hochregulierung“ Erhöhen Sie die Ölmasse oder Temperatur entsprechend der Temperaturregelungsmethode.

Abwärtsregulierungstaste Erhöhen Sie die Ölmasse oder die Temperatur entsprechend der Temperaturregelungsmethode.

2. Kopplungsvorgang der Fernbedienung

Zunächst wird der empfangende Teil, der gepaart werden muss, in den Wartezustand für die Paarung versetzt. Drücken Sie dann gleichzeitig die Ein-/Aus-Taste und die Bestätigungstaste auf der Fernbedienung, und die Schnittstelle zum Warten auf die Kopplung erscheint auf der Fernbedienung. Die Fernbedienung und der Schalter starten den automatischen Kopplungsvorgang und geben den Code ein Die Matching-Schnittstelle wird nach erfolgreichem Code-Matching automatisch beendet und die normalen Arbeitsparameter werden angezeigt. Wenn der Codeabgleich fehlschlägt, wird der normale Zustand der Anzeige von Arbeitsparametern nicht aktiviert. Der Code-Übereinstimmungsstatus wird automatisch beendet, wenn im Laufe der Zeit kein Fernbedienungscode empfangen wird.

3. Umschaltung des Temperaturregelungsmodus

Wenn der Temperaturregelungsmodus per Fernbedienung ausgewählt wird, drücken Sie beim Umschalten auf automatische

6.1.5 S-A2170




Anleitung zur Verwendung des Zwei-Wege-Fernbedienungsempfangs
Temperaturregelung nur die Aufwärtsregulierungstaste und die Abwärtsregulierungstaste gleichzeitig, um die Temperatur anzuzeigen. Wenn die Temperatur gesteuert wird, wird die Ölmasse angezeigt manuell.

4.Anpassung des Arbeitsstatus

Der Betriebsstatus der Heizung kann jederzeit per Fernbedienung angepasst werden. Die Methoden sind wie folgt:
Erhöhen Sie die Pumpenölmenge (manueller Temperaturregelungsmodus) mit der Hochregulierungstaste oder erhöhen Sie die Einstelltemperatur, um die Ausgangstemperatur der Heizung zu erhöhen.
Verringern Sie die Ölmenge der Pumpe (manueller Temperaturregelungsmodus) mit der Herunterregulierungstaste oder verringern Sie die eingestellte Temperatur, um die Ausgangstemperatur der Heizung zu senken.

Tasteneinführung:
Ein/Aus -> Langes Drücken zum Ein-/Ausschalten
Beleuchtungsanleitung
Unter dem Schalterknopf befindet sich ein Licht. Wenn es eingeschaltet bleibt, bedeutet das, dass es eingeschaltet ist.
Das Blinken zeigt an, dass ein Fehler aufgetreten ist.
Einführung in Tastenfunktionen
Einschalten -> Wenn die Arbeitsspannung die Bedingungen erfüllt, drücken Sie lange, um das Gerät ein-/auszuschalten.
Manuelle Kraftstoffbefüllung
Drücken Sie im ausgeschalteten Zustand fünfmal schnell die Ein-/Aus-Taste, um die manuelle Ölpumpe zu starten. Nachdem die gesamte Luft im Ölkreislauf entwichen ist, drücken Sie die Taste
Die Ein-/Aus-Taste stoppt die Ölpumpe. Dieser Vorgang erfordert die Beobachtung einer Person, um zu vermeiden, dass zu viel Kraftstoff in die Maschine gelangt und beim Starten schwarzer Rauch entsteht.
Fernbedienung koppeln
Drücken Sie im eingeschalteten Zustand die Ein-/Aus-Taste fünfmal hintereinander. Die Kontrollleuchte blinkt und das Gerät wechselt in den Wartezustand für die Fernbedienungskopplung. gleichzeitig lange
Drücken Sie die Einschalttaste + die Einstellungstaste auf der Fernbedienung, um die Kopplung der Fernbedienung zu starten. Warten Sie, bis die automatische Kopplung abgeschlossen ist, und beenden Sie sie.

Maschinenstörung	Statusanzeige	Ansatz
Unterspannung im Netzteil	Die Kontrollleuchte blinkt einmal	Erhöhen Sie die Versorgungsspannung
Überspannung im Netzteil	Die Kontrollleuchte blinkt zweimal	Reduzieren Sie die Versorgungsspannung
Glühkerzenfehler	Die Kontrollleuchte blinkt 3 Mal	Prüfen Sie, ob die Zündkerze offen oder kurzgeschlossen ist
Ausfall der Ölpumpe	Die Kontrollleuchte blinkt 4 Mal	Überprüfen Sie, ob die Ölpumpe abgeklemmt oder kurzgeschlossen ist
Überhitzung der Maschine	Die Kontrollleuchte blinkt 5 Mal	Überprüfen Sie den Temperatursensor am Gehäuse oder ob die Lüfterdrehzahl anormal ist.
Motorschaden	Die Kontrollleuchte blinkt 6 Mal	Überprüfen Sie die Magnetpolarität, die Position des Hall-Sensors oder lose Anschlüsse
Verbindungsabbruch fehlgeschlagen	Die Kontrollleuchte blinkt 7 Mal	Überprüfen Sie den Anschlussstecker des Bedienfelds. Der blaue Kabelbaum ist lose oder defekt.
Flamme erloschen	Die Kontrollleuchte blinkt 8 Mal	Prüfen Sie, ob Luft oder Verstopfung im Ölkreislauf vorhanden ist, prüfen Sie, ob der Temperatursensor am Gehäuse defekt ist oder die Steckerklemme locker ist.
Sensorfehler	Die Kontrollleuchte blinkt 9 Mal	Überprüfen Sie, ob der Sensorstecker locker, defekt oder kurzgeschlossen ist.
Zündfehler	Die Kontrollleuchte blinkt 10 Mal	Überprüfen Sie, ob die Ölleitung blockiert ist, das Öl nicht reibungslos fließt, die Ölpumpe blockiert ist, das Verdampfungsnetzwerk aufgrund von Ölqualitätsproblemen usw. blockiert ist, was dazu führt, dass die beiden Zündungen nicht normal brennen.

Bedienungsanleitung für die Zweiwege-Fernbedienung

1. Wichtige Bedienungshinweise

Ein-/Aus-Taste Zum Ein- oder Ausschalten 2 Sekunden gedrückt halten

Bestätigungstaste zum Überprüfen des Arbeitsstatus des Hosts

Aufwärtstaste zum Erhöhen der Ölmenge oder Temperatur entsprechend der Temperaturregelungsmethode

Die Abwärtstaste reduziert die Ölmenge oder Temperatur entsprechend der Temperaturregelmethode.

2. Fernbedienungs-Kopplungsvorgang

Versetzen Sie zunächst die zu koppelnde Empfangskomponente in den Wartezustand.

Dann gleichzeitig wachsen

Drücken Sie die Einschalttaste und die Bestätigungstaste auf der Fernbedienung. Daraufhin wird die Schnittstelle zum Warten auf die Kopplung auf der Fernbedienung angezeigt.
Die Fernbedienung und der Schalter starten den automatischen Kopplungsvorgang. Wenn der Code erfolgreich abgeglichen wurde, wird die Code-Abgleichswelt automatisch verlassen.
Die normalen Betriebsparameter werden angezeigt. Wenn die Codeübereinstimmung fehlschlägt, wird nicht zur normalen Anzeige der Betriebsparameter gewechselt.
Nummernstatus. Wenn der Fernbedienungscode nach Ablauf der Zeit nicht empfangen wird, wird der Codeübereinstimmungsstatus automatisch verlassen.
3. Umschalten des Temperaturregelungsmodus
Wenn Sie den Temperaturregelungsmodus über die Fernbedienung auswählen, drücken Sie einfach gleichzeitig die Auf- und Ab-Tasten und schalten Sie
Die Temperatur wird angezeigt, wenn auf automatische Temperaturregelung umgeschaltet wird, und der Ölstand wird angezeigt, wenn auf manuelle Temperaturregelung umgeschaltet wird.
4. Anpassung des Arbeitsstatus
Der Betriebszustand der Heizung kann jederzeit per Fernbedienung angepasst werden. Methoden wie unten.
Auf-Taste: Erhöhen Sie das Pumpenölvolumen (manueller Temperaturregelungsmodus) oder erhöhen Sie die eingestellte Temperatur, um sie zu erhöhen
Ausgangstemperatur der Heizung.
Abwärtstaste: Reduzieren Sie das Pumpenölvolumen (manueller Temperaturregelungsmodus) oder senken Sie die eingestellte Temperatur, um es zu reduzieren
Ausgangstemperatur der Heizung.

7.Beschreibung der E-Code-Anzeige

7.1FürS-A2013 S-A2173 S-A2174 S-A2172 S-A2171 S-A2017 S-A 2019 S-A2018 S-A2018G

LCD Bildschirm	Panel-Anzeige	Ursache des Problems	Lösung
	**E-01**	**12-V-Modell: Spannung höher als 18 V/Spannung niedriger als 10 V**	**Prüfen Sie die Versorgungsspannung, externes Netzteil**
	**E-02**	**24-V-Modell: Spannung höher als 32 V/Spannung niedriger als 20 V**	**Prüfen Sie die Versorgungsspannung, externes Netzteil**

	E-03	Kurzschluss der Glühkerze/Unterbrechung im Stromkreis der Glühkerze	1. Der Glühkerzenstecker ist kurzgeschlossen oder das Anschlusskabel ist vertauscht 2. Der Isolationsschaden am Ende der Glühkerze führt zu einem Kurzschluss 3. Undichtigkeit der Glühkerze Kontakt des Glühkerzensteckers 5. Die Glühkerze ist durchgebrannt und wird ersetzt
	E-04	Kurzschluss der Ölpumpe/Unterbrechung der Ölpumpe	1. Die Ölpumpe ist nicht richtig angeschlossen und die Verbindungsleitung der Ölpumpe ist kurzgeschlossen oder getrennt. 2. Die Pin-Buchse der Steuerplatine ist nicht fest eingesteckt 3. Der Ölpumpenkreislauf ist unterbrochen und die Ölpumpe ist defekt
	E-05	Die Temperatur der Schale ist hoch und übersteigt 260 °C.	1. Die Luftzirkulation der Maschine ist behindert, der Lufteinlass und -auslass sind blockiert und der Luftkanal ist blockiert 2. Der Bauraum ist zu eng 3. Die Ölpumpe mit einer großen Ölmenge ist falsch angeschlossen 4. Öl tritt aus dem Einwegventil der Ölpumpe aus 5. Der Sensor ist beschädigt

	E-06	Lüfterkurzschluss / Lüfterunterbrechung / Lüftermagnet ist zu weit vom Hallsensor auf der Hauptplatine entfernt	1. Der Lüfterflügel des Motors steckt fest/Karton 2. Passen Sie den Abstand zwischen Windrad und Hauptplatine an 3. Motorausfall/oder Austausch der Hauptplatine 4. Die Motorsteckdose ist nicht richtig eingesteckt
	E-07	Der Controller hat einen Verbindungsfehler im Kabelbaum erkannt	Verkabelung und Anschlüsse prüfen

	E-08	Ausgelöscht	1. Im Öltank ist zu wenig Öl, die Ölpumpe funktioniert nicht ordnungsgemäß und die Ölqualität ist problematisch. 2. Der Ölkreislauf ist undicht oder es befinden sich Blasen im alten Ölkreislauf und die Ölversorgung ist nicht kontinuierlich 3. Die Ansaug- und Abgasrohre sind verstopft
	E-09	Kurzschluss des Gehäusesensors/offener Schaltkreis des Gehäusesensors	Tauschen Sie den Temperatursensor aus, oder der Stecker hat keinen guten Kontakt
	E-10	Zündfehler Start fehlgeschlagen (habe versucht, beide Seiten zu starten) Es konnte keine Flamme entstehen	1. Ob der Kraftstofftank knapp oder erschöpft ist 2. Ob die Ölpumpe festsitzt oder nicht normal ist 3. Ob der Ölkreislauf korrekt ist, es Blasen im Ölkreislauf gibt und die Ölversorgung nicht kontinuierlich ist 4. Schlechte Stromversorgung, Ölproblem

FAQ

Wenn Sie Fragen zu Sunster-Produkten haben, kopieren Sie bitte diesen Link: sunster202@163.com, um Kontakt mit uns aufzunehmen. Wir werden Ihnen helfen, das Problem so schnell wie möglich zu lösen.
Wenn Sie mit unseren Artikeln zufrieden sind, hinterlassen Sie bitte eine 5-Sterne-Bewertung auf der Website, damit andere mehr über die Artikel erfahren. Wir freuen uns über Ihr freundliches Feedback und Ihre Unterstützung.

Über uns

Der offizielle Sunster-Store ist der einzige offizielle Store, der direkt von Sunster autorisiert ist und keinen Überweisungslink enthält.
Das Unternehmen ist bestrebt, 100 % originale und authentische Produkte zu verkaufen.

Video zur Installation der Trennmaschine

Video zur Installation der Maschine